

HMM
HOSE MART MEXICO

Catálogo de adaptadores hidráulicos

Datos técnicos

hosemart.com.mx

Adaptador Macho JIC a Flange Codigo 61 Recto

Los adaptadores de brida cumplen altos estándares de calidad. Previene fugas y se adapta a sistemas diversos, ideal en construcción, agricultura, petróleo, gas, transporte y minería. Montaje sencillo en espacios reducidos, personalización y desmontaje cómodo. Fabricados en acero, tamaños de ¾" a 2", capacidad de trabajo de hasta 5000 PSI. Soluciones para aplicaciones industriales e hidráulicas.

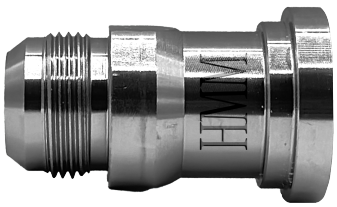

	Código	Código Alterno	Medida Rosca 1 Flare 37° inch	Medida Rosca 2 Code 61	PSI	Peso lbs
1	1700X12X12HM	12MJ-12FL	3/4"	3/4"	5000	0,39
2	1700X16X16HM	16MJ-16FL	1"	1"	5000	0,66

	L inch	E inch	H inch	C inch
1	2,77"	0,265"	1,375"	1,50"
2	2,91"	0,315"	1 5/8"	1,75"

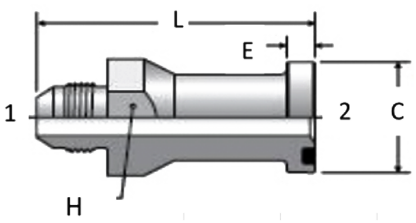

Adaptador Macho JIC a Flange Codigo 61 90°

Los adaptadores de brida cumplen altos estándares de calidad. Previene fugas y se adapta a sistemas diversos, ideal en construcción, agricultura, petróleo, gas, transporte y minería. Montaje sencillo en espacios reducidos, personalización y desmontaje cómodo. Fabricados en acero, tamaños de ¾" a 2", capacidad de trabajo de hasta 5000 PSI. Soluciones para aplicaciones industriales e hidráulicas.



	Código	Código Alterno	Medida Rosca 1 Flare 37° inch	Medida Rosca 2 Code 61	PSI	Peso lbs
1	1704X12X12HM	12MJ-12FL90	3/4"	3/4"	5000	0,51
2	1704X16X16HM	16MJ-12FL90	1"	1"	5000	0,92

	L1 inch	L2 inch	E inch	H inch	C inch
1	1,91"	1,81"	0,265"	1 1⁄16"	1,5"
2	2,07"	2,13"	0,315"	1 5⁄16"	1,75"

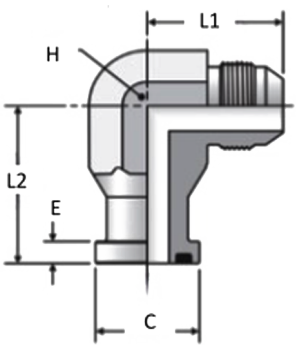

Kit Brida Partida Cod 61

Los kits de brida son ideales para conectar componentes en distintas aplicaciones. Incluyen 4 pernos, brida dividida y junta tórica, asegurando durabilidad y resistencia. Hechos de acero forjado, son perfectos en transporte, construcción, industria marina y minería. Instalación sencilla y óptimos con aceites y fluidos hidráulicos

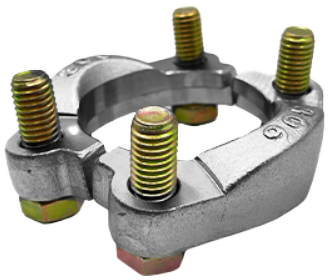

	Código	Código Alterno	Medida Flange Code 61 Inch	PSI	Peso lbs
1	1901X12HM	12CFHS	3/4"	5000	0,60
2	1901X16HM	16CFHS	1"	5000	0,72
3	1901X20HM	20CFHS	1 ¼"	4000	1,10
4	1901X24HM	24CFHS	1 ½"	3000	2,48
5	1901X32HM	32CFHS	2"	3000	1,34

	Dimensiones			
	Oring	Tornillos Grado 8 Rosca inch	Largo inch	Arandelas
1	711510-5	3/8-16	1 ¼	3/8
2	711510-4	3/8-16	1 ¼	3/8
3	711510-3	7/16-14	1 ½	7/16
4	711510-2	1/2-13	1 ½	1/2
5	711510-1	1/2-13	1 ½	1/2

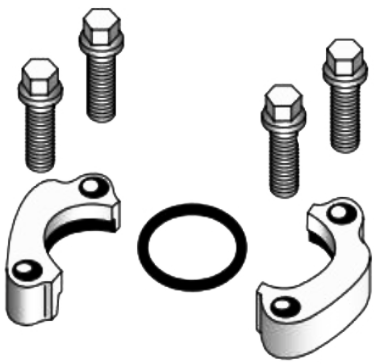

Kit Brida Partida Cod 61

Los kits de brida son ideales para conectar componentes en distintas aplicaciones. Incluyen 4 pernos, brida dividida y junta tórica, asegurando durabilidad y resistencia. Hechos de acero forjado, son perfectos en transporte, construcción, industria marina y minería. Instalación sencilla y óptimos con aceites y fluidos hidráulicos



	Código	Código Alterno	Medida Flange	PSI	Peso lbs
			Code 61 Inch		
1	1902X12HM	12FHHS	3/4"	6000	0,95

	Dimensiones			
	Oring	Tornillos Grado 8		Arandelas
		Rosca inch	Largo inch	
1	711510-5	3/8-16	1 ½	3/8

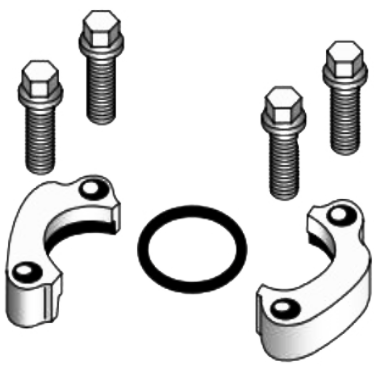

Adaptador Recto Macho NPT

Los adaptadores NPT (Rosca Tubo) son esenciales en diversas aplicaciones industriales, como construcción, sistemas militares y agricultura. Destacan por su versatilidad, durabilidad y conexiones metálicas sin fugas para aplicaciones hidráulicas de alta presión. Disponibles en tamaños de 1/8" a 2 ½", soportando hasta 6000 psi, son ideales para tratamientos de fluidos y gases hidráulicos. Optimiza tu sistema con nuestros adaptadores NPT



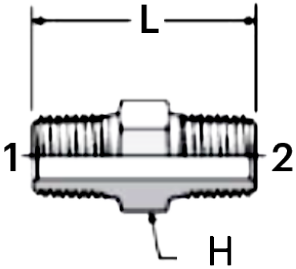

Código	Código Alterno	Medida Rosca 1 NPTF Inch	Medida Rosca 2 NPTF Inch	PSI	Peso lbs	L inch	H inch
3069X02X02HM	2MP-2MP	1/8"	1/8"	6000	0,02	1,06"	7/16"
3069X04X02HM	4MP-2MP	1/4"	1/8"	6000	0,05	1,25"	5/8"
3069X04X04HM	4MP-4MP	1/4"	1/4"	6000	0,1	1,45"	5/8"
3069X06X04HM	6MP-4MP	3/8"	1/4"	6000	0,1	1,45"	3/4"
3069X06X06HM	6MP-6MP	3/8"	3/8"	6000	0,9	1,45"	3/4"
3069X08X04HM	8MP-4MP	1/2"	1/4"	6000	0,14	1,7"	7/8"
3069X08X06HM	6MP-8MP	1/2"	3/8"	6000	0,13	1,7"	7/8"
3069X08X08HM	8MP-8MP	1/2"	1/2"	6000	0,15	1,89"	7/8"
3069X12X08HM	12MP-8MP	3/4"	1/2"	5500	0,28	1,96"	1 ⅛"
3069X12X12HM	12MP-12MP	3/4"	3/4"	5500	0,28	1,96"	1 ⅛"
3069X16X12HM	16MP-12MP	1"	3/4"	4500	0,36	2,09"	1 ⅜"
3069X16X16HM	16MP-16MP	1	1	4500	0,5	2,34"	1 ⅜"
3069X20X16HM	20MP-16MP	1 ¼"	1 ¼"	3000	0,57	2,45	1 ¾"
3069X20X20HM	20MP-20MP	1 ¼"	1 ¼"	3000	0,62	2,48"	1 ¾"
3069X24X24HM	24MP-24MP	1 ½"	1 ½"	3000	0,99	2,61"	2"
3069X32X32HM	32MP-32MP	2"	2"	2000	1,26	2,83"	2 1/2"

Reduccion Bushing

Los adaptadores NPT (Rosca Tubo) son esenciales en diversas aplicaciones industriales, como construcción, sistemas militares y agricultura. Destacan por su versatilidad, durabilidad y conexiones metálicas sin fugas para aplicaciones hidráulicas de alta presión. Disponibles en tamaños de 1/8" a 2 ½", soportando hasta 6000 psi, son ideales para tratamientos de fluidos y gases hidráulicos. Optimiza tu sistema con nuestros adaptadores NPT



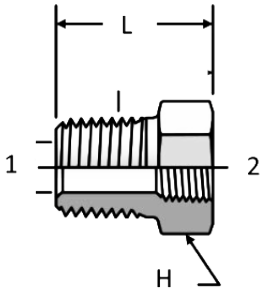

Código	Código Alterno	Medida Rosca 1 NPTF inch	Medida Rosca 2 NPTF Inch	PSI	Peso lbs	L inch	H inch
3109X04X02HM	4MP-2FPS	1/4	1/8	6000	0,04	0,86"	5/8"
3109X06X02HM	6MP-2FPS	3/8"	1/8"	6000	0,07	0,86"	3/4"
3109X06X04HM	6MP-4FPS	3/8"	1/4"	6000	0,07	0,86"	3/4"
3109X08X02HM	8MP-2FPS	1/2"	1/8"	6000	0,12	1,11"	7/8"
3109X08X04HM	8MP-4FPS	1/2"	1/4"	6000	0,1	1,11"	7/8"
3109X08X06HM	8MP-6FPS	1/2"	3/8"	6000	0,1	1,11"	7/8"
3109X12X04HM	12MP-4FPS	3/4"	1/4"	5000	0,7	1,7"	1 ⅛"
3109X12X06HM	12MP-6FPS	3/4"	3/4"	6000	0,21	1,17"	1 ⅛"
3109X12X08HM	12MP-8FPS	3/4"	1/2"	5000	0,16	1,17"	1 ⅛"
3109X16X08HM	16MP-8FPS	1"	1/2"	4500	0,31	1,36"	1 ⅜"
3109X16X12HM	16MP-12FPS	1"	3/4"	4000	0,32	1,36"	1 ⅜"
3109X20X12HM	20MP-12FPS	1 ¼"	3/4"	3000	0,57	1,47"	1 ¾"
3109X20X16HM	20MP-16FPS	1 ¼"	1"	3000	0,45	1,47"	1 ¾"
3109X24X12HM	24MP-12FPS	1 ½"	3/4"	3000	0,77	1,58"	2"
3109X24X16HM	24MP-16FPS	1 ½"	1"	3000	0,69	1,58"	2"
3109X24X20HM	24MP-20FPS	1 ½"	1 ¼"	2500	0,45	1,58"	2"
3109X32X24HM	32MP-24FPS	2"	1 ½"	2000	1	1,75"	2 ½"

Tapon Macho NPT

Los adaptadores NPT (Rosca Tubo) son esenciales en diversas aplicaciones industriales, como construcción, sistemas militares y agricultura. Destacan por su versatilidad, durabilidad y conexiones metálicas sin fugas para aplicaciones hidráulicas de alta presión. Disponibles en tamaños de 1/8" a 2 ½", soportando hasta 6000 psi, son ideales para tratamientos de fluidos y gases hidráulicos. Optimiza tu sistema con nuestros adaptadores NPT

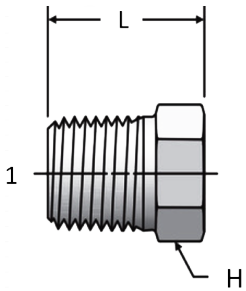



Código	Código Alterno	Medida Rosca 1 NPTF inch	PSI	Peso lbs	L inch	H inch
3159X02HM	2MP-PLUG	1/8"	6000	0,04	0,56"	7/16"
3159X04HM	4MP-PLUG	1/4"	6000	0,04	0,75"	9/16"
3159X06HM	6MP-PLUG	3/8"	6000	0,1	0,78"	11/16"
3159X08HM	8MP-PLUG	1/2"	6000	0,18	0,97"	7/8"
3159X12HM	12MP-PLUG	3/4"	5500	0,33	1,06"	1 1/16"
3159X16HM	16MP-PLUG	1"	4500	0,55	1,25"	1 5/16"
3159X20HM	20MP-PLUG	1 1/4"	3000	0,92	1,41"	1 3/4"
3159X24HM	24MP-PLUG	1 1/2"	3000	1,59	1,5"	2"

Tapon Macho NPT

Los adaptadores NPT (Rosca Tubo) son esenciales en diversas aplicaciones industriales, como construcción, sistemas militares y agricultura. Destacan por su versatilidad, durabilidad y conexiones metálicas sin fugas para aplicaciones hidráulicas de alta presión. Disponibles en tamaños de 1/8" a 2 ½", soportando hasta 6000 psi, son ideales para tratamientos de fluidos y gases hidráulicos. Optimiza tu sistema con nuestros adaptadores NPT

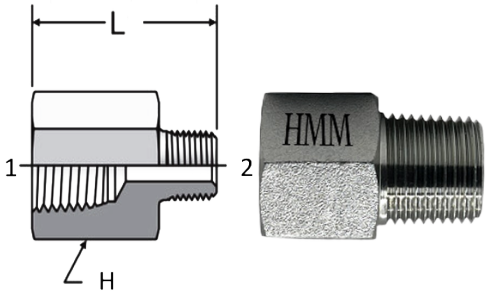

		Medida Rosca				Dimensiones	
		1	2			L	H
Código del producto	Codigo Alterno	NPTF inch	NPTF inch	PSI	Peso lbs	inch	inch
3209X02X02HM	2MP-2FPL	1/8	1/8	6000		1,03	5/8
3209X04X02HM	2MP-4FPL	1/4	1/8	6000	0,08	1,21	3/4
3209X04X04HM	4MP-4FPL	1/4	1/4	6000	0,09	1,39	3/4
3209X04X06HM	6MP-4FPL	1/4	3/8	6000	0,11	1,44	7/8
3209X06X04HM	4MP-6FPL	3/8	1/4	6000	0,13	1,44	9/16
3209X08X04HM	4MP-8FPL	1/2	1/4	5000	0,26	1,69	1 1/8
3209X08X06HM	6MP-8FPL	1/2	3/8	5000	0,26	1,68	1 1/8
3209X08X08HM	8MP-8FPL	1/2	1/2	5000	0,28	1,87	1 1/8
3209X12X08HM	8MP-12FPL	3/4	1/2	4000	0,36	1,93	1 3/8
3209X12X12HM	12MP-12FPL	3/4	3/4	4000	0,4	1,93	1 3/8

Adaptador Recto Hembra Oring Boss a Macho NPT

Los adaptadores ORB (Oring Boss)-NPT (Rosca Tubo) son esenciales en diversas aplicaciones industriales, como construcción, sistemas militares y agricultura. Destacan por su versatilidad, durabilidad y conexiones metálicas sin fugas para aplicaciones hidráulicas de alta presión. Disponibles en tamaños de 1/8" a 2 ½", soportando hasta 7500 psi, son ideales para tratamientos de fluidos y gases hidráulicos. Optimiza tu sistema con nuestros adaptadores NPT

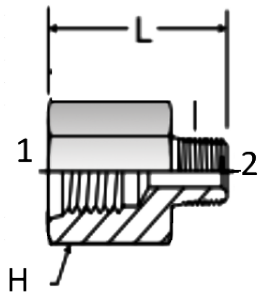



		Medida Rosca				Dimensiones	
		1	2			L	H
Código del producto	Codigo Alterno	ORB inch	NPTF inch	PSI	Peso lbs	inch	inch
3239X04X04HM	4FB-4MP	1/4	1/4	6000	0,08	1,32	11/16
3239X06X06HM	6FB-6MP	3/8	3/8	6000	0,13	1,4	7/8
3239X08X06HM	8FB-6MP	1/2	3/8	5000	0,17	1,5	1
3239X08X08HM	8FB-8MP	1/2	1/2	5000	0,20	1,66	1
3239X10X08HM	10FB-8MP	5/8	1/2	4500	0,31	1,75	1 1/4

Adaptador Macho Oring Boss a Macho NPT

Los adaptadores ORB (Oring Boss)-NPT (Rosca Tubo) son esenciales en diversas aplicaciones industriales, como construcción, sistemas militares y agricultura. Destacan por su versatilidad, durabilidad y conexiones metálicas sin fugas para aplicaciones hidráulicas de alta presión. Disponibles en tamaños de 1/8" a 2 ½", soportando hasta 7500 psi, son ideales para tratamientos de fluidos y gases hidráulicos. Optimiza tu sistema con nuestros adaptadores NPT

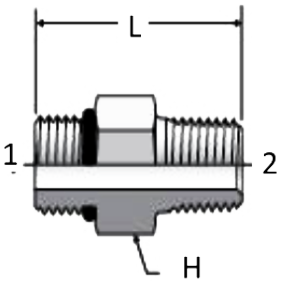



		Medida Rosca				Dimensiones	
		1	2			L	H
Código del producto	Codigo Gates	ORB inch	NPTF inch	PSI	Peso lbs	inch	inch
3249X06X06HM	6MB-6MP	3/8	3/8	6000		1,26	11/16
3249X06X08HM	6MB-8MP	3/8	1/2	6000		1,48	7/8
3249X08X06HM	8MB-6MP	1/2	3/8	6000		1,36	7/8
3249X08X08HM	8MB-8MP	1/2	1/2	6000		1,53	7/8

Adaptador Macho Oring Boss a Hembra NPT

Los adaptadores ORB (Oring Boss)-NPT (Rosca Tubo) son esenciales en diversas aplicaciones industriales, como construcción, sistemas militares y agricultura. Destacan por su versatilidad, durabilidad y conexiones metálicas sin fugas para aplicaciones hidráulicas de alta presión. Disponibles en tamaños de 1/8" a 2 ½", soportando hasta 7500 psi, son ideales para tratamientos de fluidos y gases hidráulicos. Optimiza tu sistema con nuestros adaptadores NPT

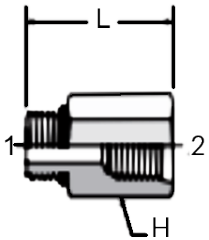



		Medida Rosca				Dimensiones	
		1	2			L	H
Código del producto	Codigo Alterno	ORB inch	NPTF inch	PSI	Peso lbs	inch	inch
3269X04X04HM	4MB-4FP	1/4	1/4	6000	0,09	1,16	3/4
3269X04X06HM	4MB-6FP	1/4	3/8	6000	0,11	1,351	7/8
3269X06X04HM	6MB-4FP	3/8	1/4	6000	0,10	1,16	3/4
3269X06X06HM	6MB-6FP	3/8	3/8	6000	0,14	1,28	7/8
3269X08X06HM	8MB-6FP	1/2	3/8	6000	0,12	1,28	7/8
3269X08X08HM	8MB-8FP	1/2	1/2	5000	0,23	1,50	1 1/8
3269X10X08HM	10MB-8FP	5/8	1/2	5000	0,24	1,53	1 1/8
3269X12X08HM	12MB-8FP	3/4	1/2	5000	0,30	1,41	1 1/4
3269X16X12HM	16MB-12FP	1	3/4	4000	0,43	1,50	1 1/2
3269X16X16HM	16MB-16FP	1	1	3000	0,51	1,88	1 5/8
3269X20X20HM	20MB-20FP	1 1/4	1 1/4	3000		1,97	2

Cople NPT

Los adaptadores NPT (Rosca Tubo) son esenciales en diversas aplicaciones industriales, como construcción, sistemas militares y agricultura. Destacan por su versatilidad, durabilidad y conexiones metálicas sin fugas para aplicaciones hidráulicas de alta presión. Disponibles en tamaños de 1/8" a 2 ½", soportando hasta 7500 psi, son ideales para tratamientos de fluidos y gases hidráulicos. Optimiza tu sistema con nuestros adaptadores NPT

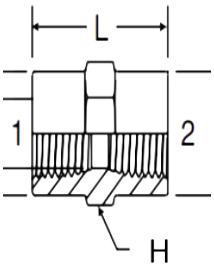



		Medida Rosca				Dimensiones	
		1	2			L	H
Código del producto	Codigo Alterno	NPTF inch	NPTF inch	PSI	Peso lbs	inch	inch
3309X02X02HM	2FP-2FP	1/8	1/8	6000	0,04	0,75	5/8
3309X04X04HM	4FP-4FP	1/4	1/4	6000	0,08	1,13	3/4
3309X06X06HM	6FP-6FP	3/8	3/8	6000	0,1	1,13	7/8
3309X08X08HM	8FP-8FP	1/2	1/2	5000	0,25	1,50	1 1/8
3309X12X12HM	12FP-12FP	3/4	3/4	4000	0,33	1,53	1 3/8
3309X16X16HM	16FP-16FP	1	1	3000	0,49	1,89	1 5/8
3309X20X20HM	20FP-20FP	1 1/4	1 1/4	2500	1,32	1,93	2
3309X24X24HM	24FP-24FP	1 1/2	1 1/2	2000	1,32	1,93	2 3/8

Tapon Hembra Cara Plana

Los adaptadores ORFS (Cara Plana) ofrecen ventajas clave: calidad, estándares, resistencia, protección y versatilidad. Ideales para sistemas hidráulicos en acero, 1/4" a 2", hasta 9200 psi

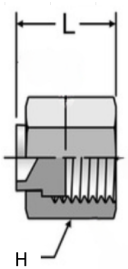



		Medida Rosca			Dimensiones	
		1			L	H
Código del producto	Codigo Alterno	ORFS inch	PSI	Peso lbs	inch	inch
4129X04HM	4FFOR-CAP	1/4	9200	0,04	0,66	2/3
4129X06HM	6FFOR-CAP	3/8	9200	0,08	0,74	13/16
4129X08HM	8FFOR-CAP	1/2	9200	0,12	0,87	15/16
4129X10HM	10FFOR-CAP	5/8	6000	0,14	1,02	1 1/8
4129X12HM	12FFOR-CAP	3/4	6000	0,26	1,12	1 3/8
4129X16HM	16FFOR-CAP	1	6000	0,37	1,16	1 5/8

Adaptador Macho Cara Plana a Macho NPT

Los adaptadores ORFS (Cara Plana)-NPT (Rosca Tubo) ofrecen ventajas clave: calidad, estándares, resistencia, protección y versatilidad. Ideales para sistemas hidráulicos en acero, 1/4" a 2", hasta 9200 psi

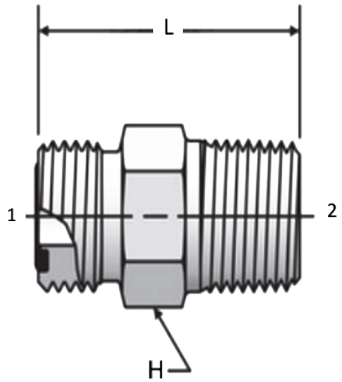

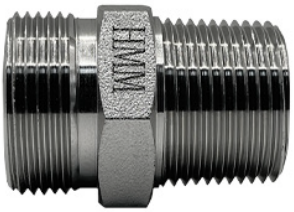

		Medida Rosca				Dimensiones	
		1	2			L	H
Código del producto	Codigo Alterno	ORFS inch	NPTF inch	PSI	Peso lbs	inch	inch
4205X04X02HM	4MFFOR-2MP	1/4	1/8	6000	0,06	1,07	5/8
4205X04X04HM	4MFFOR-4MP	1/4	1/4	6000	0,07	1,26	5/8
4205X04X06HM	4MFFOR-6MP	1/4	3/8	6000	0,10	1,32	3/4
4205X06X04HM	6MFFOR-4MP	3/8	1/4	6000	0,10	1,25	3/4
4205X06X06HM	6MFFOR-6MP	3/8	3/8	6000	0,10	1,34	3/4
4205X06X08HM	6MFFOR-8MP	3/8	1/2	6000	0,14	1,55	7/8
4205X08X06HM	8MFFOR-6MP	1/2	3/8	6000	0,14	1,48	7/8
4205X08X08HM	8MFFOR-8MP	1/2	1/2	6000	0,16	1,64	7/8
4205X10X08HM	10MFFOR-8MP	5/8	3/4	6000	0,24	1,69	1 1/8
4205X12X08HM	12MFFOR-8MP	3/4	1/2	6000	0,40	1,93	1 1/4
4205X12X12HM	12MFFOR-12MP	3/4	3/4	6000	0,36	1,93	1 1/4
4205X12X16HM	12MFFOR-16MP	3/4	1	4500	0,44	2,13	1 3/8
4205X16X12HM	16MFFOR-12MP	1	3/4	5500	0,47	2	1 1/2
4205X16X16HM	16MFFOR-16MP	1	1	4500	0,57	2,19	1 1/2

Adaptador Hembra Cara Plana Giratoria a Macho JIC

Los adaptadores ORFS (Cara Plana) - JIC (Flare) ofrecen ventajas clave: calidad, estándares, resistencia, protección y versatilidad. Ideales para sistemas hidráulicos en acero, 1/4" a 2", hasta 9200 psi

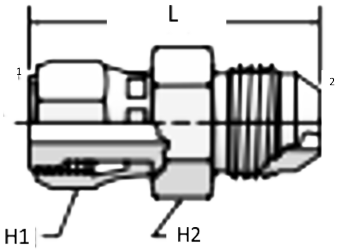



		Medida Rosca				Dimensiones		
		1	2			L	H1	H2
Código del producto	Codigo Alterno	ORFS inch	37° Flare inch	PSI	Peso lbs	inch	inch	inch
4213X04X04HM	4FFORX-4MJ	1/4	1/4	7500	0,06	1,50	11/16	5/8
4213X06X06HM	6FFORX-6MJ	3/8	3/8	6000	0,13	1,61	13/16	3/4
4213X08X08HM	8FFORX-8MJ	1/2	1/2	6000	0,14	1,90	15/16	7/8
4213X10X10HM	10FFORX-10MJ	5/8	5/8	5000	0,31	2,20	1 1/8	1 1/16
4213X12X12HM	12FFORX-12MJ	3/4	3/4	5000	0,50	2,50	1 3/8	1 1/4
4213X16X16HM	16FFORX-16MJ	1	1	4500	0,76	2,66	1 5/8	1 1/2

Tapon Macho Cara Plana

Los adaptadores ORFS (Cara Plana) ofrecen ventajas clave: calidad, estándares, resistencia, protección y versatilidad. Ideales para sistemas hidráulicos en acero, 1/4" a 2", hasta 9200 psi

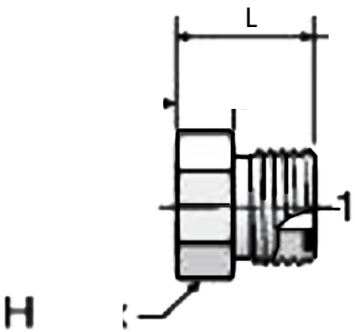



		Medida Rosca			Dimensiones	
		1			L	H
Código del producto	Codigo Alterno	ORFS inch	PSI	Peso lbs	inch	inch
4229X04HM	4MFFOR-PLUG	1/4	9200	0,05	0,65	5/8
4229X06HM	6MFFOR-PLUG	3/8	9200	0,08	0,75	3/4
4229X08HM	8MFFOR-PLUG	1/2	9200	0,11	0,87	7/8
4229X10HM	10MFFOR-PLUG	5/8	6000	0,22	0,41	1 1/16
4229X12HM	12MFFOR-PLUG	3/4	6000	0,40	1,08	1 1/4
4229X16HM	16MFFOR-PLUG	1	6000	0,45	1,10	1 1/2
4229X20HM	20MFFOR-PLUG	1 1/4	6000	0,58	1,10	1 3/4

Adaptador Macho Cara Plana

Los adaptadores ORFS (Cara Plana) ofrecen ventajas clave: calidad, estándares, resistencia, protección y versatilidad. Ideales para sistemas hidráulicos en acero, 1/4" a 2", hasta 9200 psi

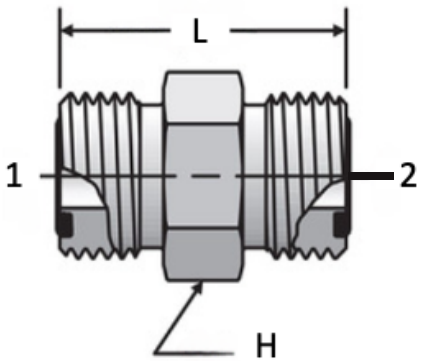



		Medida Rosca				Dimensiones	
		1	2			L	H
Código del producto	Codigo Alterno	ORFS inch	ORFS inch	PSI	Peso lbs	inch	inch
4305X04X04HM	4MFFOR-4MFFOR	1/4	1/4	9200	0,07	1,08	5/8
4305X06X06HM	6MFFOR-6MFFOR	3/8	3/8	9200	0,11	1,22	3/4
4305X08X08HM	8MFFOR-8MFFOR	1/2	1/2	9200		1,4	7/8
4305X10X10HM	10MFFOR-10MFFOR	5/8	5/8	6000	0,28	1,67	1 1/16
4305X12X12HM	12MFFOR-12MFFOR	3/4	3/4	6000	0,35	1,85	1 1/4
4305X16X16HM	16MFFOR-16MFFOR	1	1	6000	0,61	1,95	1 1/2

Adaptador Recto Macho Cara Plana a Macho Oring Boss

Los adaptadores ORFS (Cara Plana)-ORB (Oring Boss) ofrecen ventajas clave: calidad, estándares, resistencia, protección y versatilidad. Ideales para sistemas hidráulicos, en acero, 1/4" a 2", hasta 9200 psi

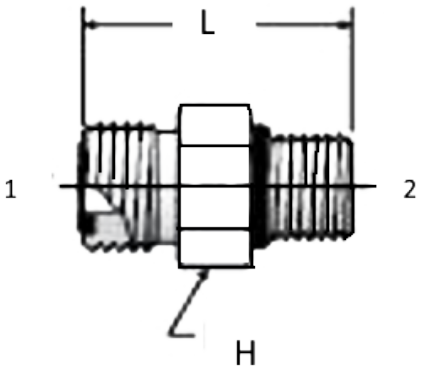

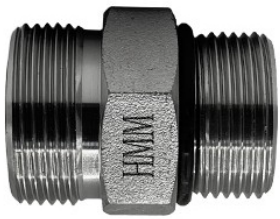

		Medida Rosca				Dimensiones	
		1	2			L	H
Código del producto	Codigo Alterno	ORFS inch	SAE-ORB inch	PSI	Peso lbs	inch	inch
4314X04X04HM	4MFFOR-4MB	1/4	1/4	9200	0,07	1,13	5/8
4314X04X06HM	4MFFOR-6MB	1/4	3/8	9200	0,08	1,2	3/4
4314X06X04HM	6MFFOR-4MB	3/8	1/4	9200	0,11	1,34	3/4
4314X06X06HM	6MFFOR-6MB	3/8	3/8	9200	0,10	1,26	3/4
4314X06X08HM	6MFFOR-8MB	3/8	1/2	9200	0,15	1,38	7/8
4314X08X06HM	8MFFOR-6MB	1/2	3/8	9200	0,14	1,48	7/8
4314X08X08HM	8MFFOR-8MB	1/2	1/2	9200	0,15	1,44	7/8
4314X08X10HM	8MFFOR-10MB	1/2	5/8	6000	0,22	1,59	1
4314X10X08HM	10MFFOR-8MB	5/8	1/2	6000	0,26	1,77	1
4314X10X10HM	10MFFOR-10MB	5/8	5/8	6000	0,26	1,69	1 1/16
4314X10X12HM	10MFFOR-12MB	5/8	3/4	6000	0,36	1,85	1 1/4
4314X12X12HM	12MFFOR-12MB	3/4	3/4	6000	0,40	1,91	1 1/4
4314X12X16HM	12MFFOR-16MB	3/4	1	6000	0,52	1,91	1 1/4
4314X16X16HM	16MFFOR-16MB	1	1	6000	0,56	1,97	1 1/2

Pasamuro Macho Cara Plana

Los adaptadores ORFS (Cara Plana) ofrecen ventajas clave: calidad, estándares, resistencia, protección y versatilidad. Ideales para sistemas hidráulicos en acero, 1/4" a 2", hasta 9200 psi

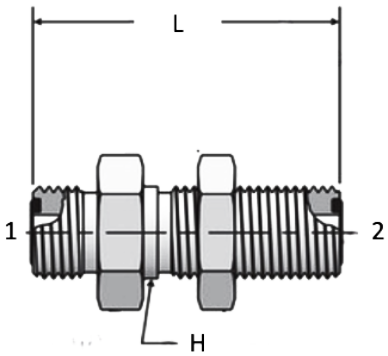

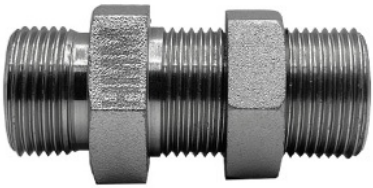

		Medida Rosca				Dimensiones	
		1	2			L	H
Código del producto	Codigo Alterno	ORFS inch	ORFS inch	PSI	Peso lbs	inch	inch
4325X06X06LNHM	6MFFOR-6BKHD	3/8	3/8	9200		2,09	1
4325X08X08LNHM	8MFFOR-8BKHD	1/2	1/2	9200		2,30	1 1/8
4325X10X10LNHM	10MFFOR-10BKHD	5/8	5/8	6000		2,62	1 1/3
4325X12X12LNHM	12MFFOR-12BKHD	3/4	3/4	6000		2,72	1 1/2

Codo 45° Macho Cara Plana a Macho NPT

Los adaptadores ORFS (Cara Plana)-NPT (Rosca Tubo) ofrecen ventajas clave: calidad, estándares, resistencia, protección y versatilidad. Ideales para sistemas hidráulicos en acero, 1/4" a 2", hasta 9200 psi

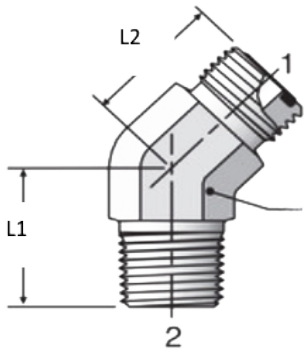



		Medida Rosca				Dimensiones		
		1	2			L1	L2	H
Código del producto	Codigo Alterno	ORFS inch	NPTF inch	PSI	Peso lbs	inch	inch	inch
4355X04X04	4MFFOR-4MP45	1/4	1/4	6000		0,86	0,68	9/16
4355X06X06	6MFFOR-6MP45	3/8	3/8	6000		0,87	0,74	3/4
4355X08X08	8MFFOR-8MP45	1/2	1/2	6000		1,17	0,86	7/8
4355X10X08	10MFFOR-8MP45	5/8	1/2	6000		1,17	0,92	1
4355X12X12	12MFFOR-12MP45	3/4	3/4	4000		1,30	1,02	1 1/3
4355X16X16	16MFFOR-16MP45	1	1	3000		1,48	1,18	1 7/16

Codo 45° Macho Cara Plana a Hembra Cara Plana Giratoria

Los adaptadores ORFS (Cara Plana) ofrecen ventajas clave: calidad, estándares, resistencia, protección y versatilidad. Ideales para sistemas hidráulicos en acero, 1/4" a 2", hasta 9200 psi

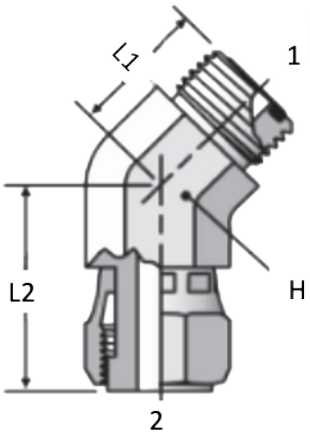



		Medida Rosca				Dimensiones		
		1	2			L1	L2	H
Código del producto	Codigo Alterno	ORFS inch	ORFS inch	PSI	Peso lbs	inch	inch	inch
4356X06X06HM	6MFFOR-6FFORX45	3/8	3/8	9200		0,74	1,12	3/4

Pasamuro 45° Macho Cara Plana

Los adaptadores ORFS (Cara Plana) ofrecen ventajas clave: calidad, estándares, resistencia, protección y versatilidad. Ideales para sistemas hidráulicos en acero, 1/4" a 2", hasta 9200 psi

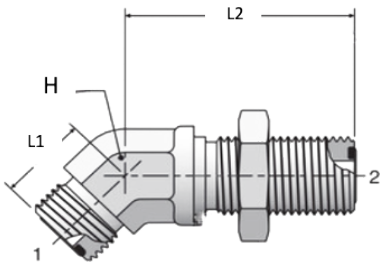

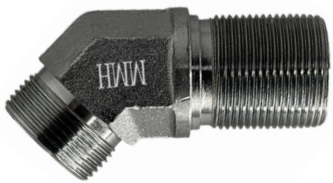

		Medida Rosca				Dimensiones		
		1	2			L1	L2	H
Código del producto	Codigo Alterno	ORFS inch	ORFS inch	PSI	Peso lbs	inch	inch	inch
4375X04X04	4MFFOR-4BKHD45	1/4	1/4	9200				9/16
4375X06X06	6MFFOR-6BKHD45	3/8	3/8	9200				3/4
4375X08X08	8MFFOR-8BKHD45	1/2	1/2	9200				3/4
4375X10X10	10MFFOR-10BKHD45	5/8	5/8	6000				1 1/16
4375X12X12	12MFFOR-12BKHD45	3/4	3/4	6000				1 3/16
4375X16X16	16MFFOR-16BKHD45	1	1	6000				1 7/16

Codo 90° Macho Cara Plana a Macho NPT

Los adaptadores ORFS (Cara Plana)-NPT (Rosca Tubo) ofrecen ventajas clave: calidad, estándares, resistencia, protección y versatilidad. Ideales para sistemas hidráulicos en acero, 1/4" a 2", hasta 9200 psi

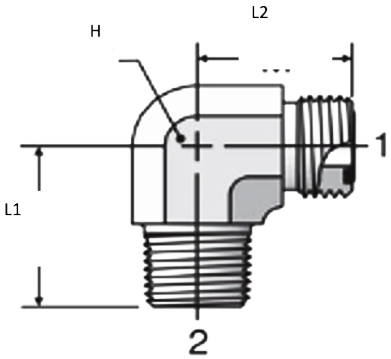



			Dimensiones		
			L1	L2	H
Código del producto	PSI	Peso lbs	inch	inch	inch
4405X04X02HM	6000		0,8	0,85	9/16
4405X04X04HM	6000		1,12	0,85	9/16
4405X04X06HM	6000		1,22	0,97	3/4
4405X06X04HM	6000		1,09	0,98	3/4
4405X06X06HM	6000		1,22	0,98	3/4
4405X06X08HM	6000		1,47	1,15	7/8
4405X08X06HM	6000		1,22	1,1	3/4
4405X08X08HM	6000		1,47	1,1	7/8
4405X10X08HM	6000		1,47	1,31	1 1/16

Codo 90° Macho Cara Plana a Hembra Cara Plana Giratoria

Los adaptadores ORFS (Cara Plana) ofrecen ventajas clave: calidad, estándares, resistencia, protección y versatilidad. Ideales para sistemas hidráulicos en acero, 1/4" a 2", hasta 9200 psi

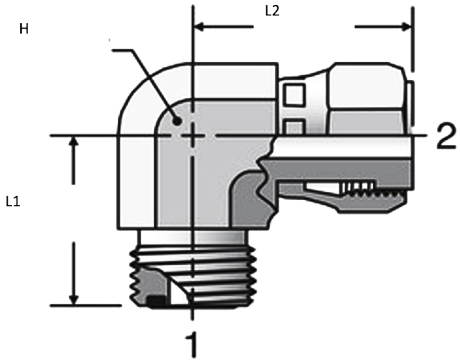

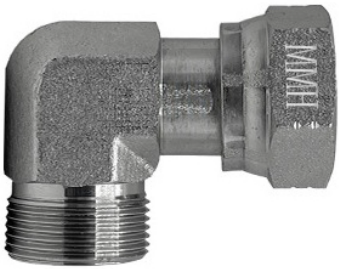

		Medida Rosca				Dimensiones		
		1	2			L1	L2	H
Código del producto	Codigo Alterno	ORFS inch	ORFS inch	PSI	Peso lbs	inch	inch	inch
4506X04X04HM	4MFFOR-4FFORX90	1/4	1/4	9200	0,13	0,85	1,07	9/16
4506X06X06HM	6MFFOR-6FFORX90	3/8	3/8	9200	0,22	0,98	1,17	3/4
4506X08X08HM	8MFFOR-8FFORX90	1/2	1/2	9200	0,28	1,1	1,5	3/4
4506X10X10HM	10MFFOR-10FFORX90	5/8	5/8	6000	0,57	1,32	1,61	1 1/16
4506X12X12HM	12MFFOR-12FFORX90	3/4	3/4	6000	0,79	1,48	1,83	1 3/16
4506X16X16HM	16MFFOR-16FFORX90	1	1	6000	1,21	1,64	2,11	1 7/16

Codo 90° Macho Cara Plana a Macho Oring Boss

Los adaptadores ORFS (Cara Plana)-ORB (Oring Boss) ofrecen ventajas clave: calidad, estándares, resistencia, protección y versatilidad. Ideales para sistemas hidráulicos en acero, 1/4" a 2", hasta 9200 psi

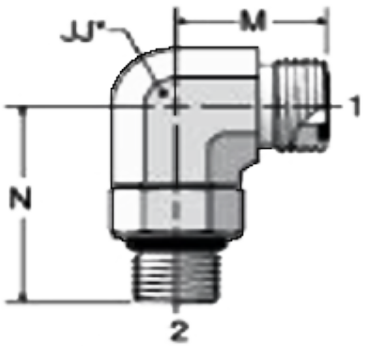



		Medida Rosca				Dimensiones		
		1	2			L1	L2	H
Código del producto	Codigo Alterno	ORFS inch	ORB inch	PSI	Peso lbs	inch	inch	inch
4515X04X04HM	4MFFOR-4MB90	1/4	1/4	6000	0,13	1,3	0,85	9/16
4515X04X06HM	4MFFOR-6MB90	1/4	3/8	6000	0,15	1,43	0,93	9/16
4515X06X04HM	6MFFOR-4MB90	3/8	1/4	6000	0,22	1,38	0,98	3/4
4515X06X06HM	6MFFOR-6MB90	3/8	3/8	6000	0,24	1,46	0,98	3/4
4515X06X08HM	6MFFOR-8MB90	3/8	1/2	6000	0,28	1,59	1,04	3/4
4515X08X06HM	8MFFOR-6MB90	1/2	3/8	6000	0,24	1,44	1,1	3/4
4515X08X08HM	8MFFOR-8MB90	1/2	1/2	6000	0,3	1,59	1,1	3/4
4515X08X10HM	8MFFOR-10MB90	1/2	5/8	6000	0,44	1,97	1,21	7/8
4515X10X08HM	10MFFOR-8MB90	5/8	1/2	6000	0,50	1,81	1,32	1 1/16
4515X10X10HM	10MFFOR-10MB90	5/8	5/8	6000	0,57	1,97	1,32	1 1/16
4515X10X12HM	10MFFOR-12MB90	5/8	3/4	6000	0,84	2,17	1,42	1 3/16
4515X12X10HM	12MFFOR-10MB90	3/4	5/8	6000	0,73	2,01	1,48	1 3/16
4515X12X12HM	12MFFOR-12MB90	3/4	3/4	6000	0,86	2,17	1,48	1 3/16
4515X12X16HM	12MFFOR-16MB90	3/4	1	5500	1,4	2,34	1,61	1 7/16
4515X16X12HM	16MFFOR-12MB90	1	3/4	6000	1,4	2,3	1,63	1 7/16
4515X16X16HM	16MFFOR-16MB90	1	1	5500	1,28	2,34	1,63	1 7/16

Pasamuros 90° Macho Cara Plana

Los adaptadores ORFS (Cara Plana) ofrecen ventajas clave: calidad, estándares, resistencia, protección y versatilidad. Ideales para sistemas hidráulicos en acero, 1/4" a 2", hasta 9200 psi

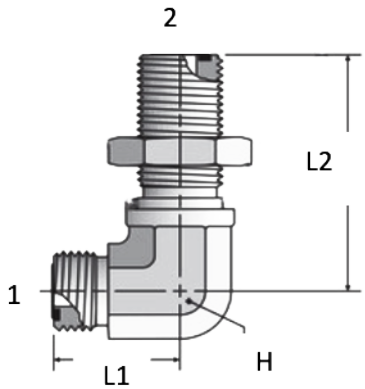



		Medida Rosca				Dimensiones		
		1	2			L1	L2	H
Código del producto	Codigo Alterno	ORFS inch	ORFS inch	PSI	Peso lbs	inch	inch	inch
4525X10X10LNHM	10MFFOR-10BKHD90	5/8	5/8	6000		1,36	2,48	1 1/16
4525X12X12LNHM	12MFFOR-12BKHD90	3/4	3/4	6000		1,52	2,64	1 3/16
4525X16X16LNHM	16MFFOR-16BKHD90	1	1	6000		1,67	2,8	1 7/16

Tee Macho Cara Plana

Los adaptadores ORFS (Cara Plana) ofrecen ventajas clave: calidad, estándares, resistencia, protección y versatilidad. Ideales para sistemas hidráulicos en acero, 1/4" a 2", hasta 9200 psi

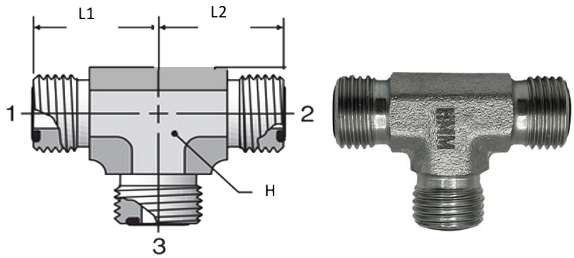

		Medida Rosca					Dimensiones		
		1	2	3			L1	L2	H
Código del producto	Codigo Alterno	ORFS inch	ORFS inch	ORFS inch	PSI	Peso lbs	inch	inch	inch
4705X04X04X04HM	4MFFOR-4MFFOR-4MFFOR	1/4	1/4	1/4	9200	0,14	0,85	0,85	9/16
4705X06X06X06HM	6MFFOR-6MFFOR-6MFFOR	3/8	3/8	3/8	9200	0,25	0,98	0,98	3/4

Tee Macho Cara Plana a Hembra Cara Plana a Macho Cara Plana

Los adaptadores ORFS (Cara Plana) ofrecen ventajas clave: calidad, estándares, resistencia, protección y versatilidad. Ideales para sistemas hidráulicos en acero, 1/4" a 2", hasta 9200 psi

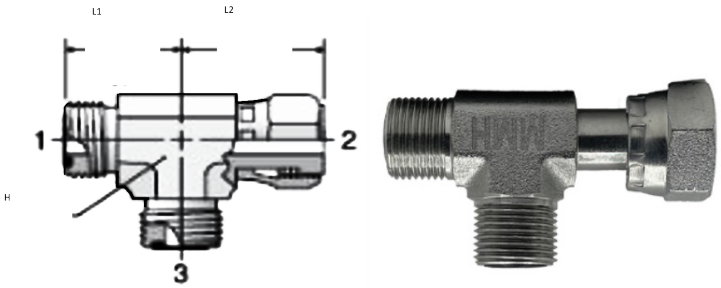

		Medida Rosca					Dimensiones		
		1	2	3			L1	L2	H
Código del producto	Codigo Alterno	ORFS inch	ORFS inch	ORFS inch	PSI	Peso lbs	inch	inch	inch
4706X06X06X06HM	6MFFOR-6FFORX-6MFFOR	3/8	3/8	3/8	9200	0,29	0,98	1,17	3/4
4706X08X08X08HM	8MFFOR-8FFORX-8MFFOR	1/2	1/2	1/2	9200	0,35	1,1	1,5	3/4
4706X12X12X12HM	12MFFOR-12FFORX-12MFFOR	3/4	3/4	3/4	6000	1,03	1,48	1,83	1 3/16
4706X16X16X16HM	16MFFOR16FFORX16MFFOR	1	1	1	6000	1,50	1,63	2,11	1 7/16

Tee Macho Cara Plana a Hembra Cara Plana Giratoria al Centro

Los adaptadores ORFS (Cara Plana) ofrecen ventajas clave: calidad, estándares, resistencia, protección y versatilidad. Ideales para sistemas hidráulicos en acero, 1/4" a 2", hasta 9200 psi

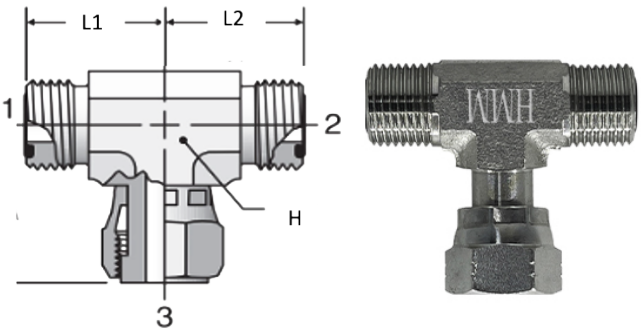

		Medida Rosca					Dimensiones		
		1	2	3			L1	L2	H
Código del producto	Codigo Alterno	ORFS inch	ORFS inch	ORFS inch	PSI	Peso lbs	inch	inch	inch
4707X06X06X06HM	6MFFOR-6MFFOR-6FFORX	3/8	3/8	3/8	9200	0,29	0,98	0,98	3/4

Tee Macho Cara Plana a Macho Oring Boss al Centro

Los adaptadores ORFS (Cara Plana)-ORB (Oring Boss) ofrecen ventajas clave: calidad, estándares, resistencia, protección y versatilidad. Ideales para sistemas hidráulicos en acero, 1/4" a 2", hasta 9200 psi

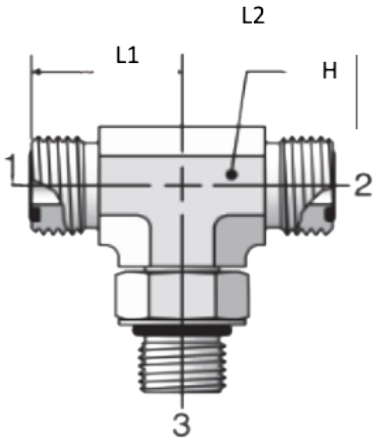



		Medida Rosca					Dimensiones		
		1	2	3			L1	L2	H
Código del producto	Codigo Alterno	ORFS inch	ORFS inch	SAE-ORB inch	PSI	Peso lbs	inch	inch	inch
4715X04X04X04	4MFFOR-4MFFOR-4MB	1/4	1/4	1/4	6000	0,17	0,85	0,85	9/16
4715X06X06X06	6MFFOR-6MFFOR-6MB	3/8	3/8	3/8	6000	0,26	0,98	0,98	3/4
4715X06X06X08	6MFFOR-6MFFOR-8MB	3/8	3/8	1/2	6000		1,04	1,04	3/4
4715X08X08X06	8MFFOR-8MFFOR-6MB	1/2	1/2	3/8	6000		1,24	1,24	3/4
4715X08X08X08	8MFFOR-8MFFOR-8MB	1/2	1/2	1/2	6000	0,35	1,1	1,1	3/4
4715X10X10X10	10MFFOR-10MFFOR-10MB	5/8	5/8	5/8	6000	0,70	1,32	1,32	1 1/16
4715X12X12X10	12MFFOR-12MFFOR-10MB	3/4	3/4	5/8					
4715X12X12X12	12MFFOR-12MFFOR-12MB	3/4	3/4	3/4	6000	1,02	1,48	1,48	1 3/16
4715X12X12X16	12MFFOR-12MFFOR-16MB	3/4	3/4	1	5500		1,61	1,61	
4715X16X16X16	16MFFOR-16MFFOR-16MB	1	1	1	5500	1,6	1,63	1,63	1 7/16

Tee Macho Cara Plana a Macho Oring Boss a Macho Cara Plana

Los adaptadores ORB (Oring Boss)-ORFS (Cara Plana) son esenciales en diversas aplicaciones industriales, como construcción, sistemas militares y agricultura. Destacan por su versatilidad, durabilidad y conexiones metálicas sin fugas para aplicaciones hidráulicas de alta presión. Disponibles en tamaños de 1/8" a 2 ½", soportando hasta 7500 psi, son ideales para tratamientos de fluidos y gases hidráulicos. Optimiza tu sistema con nuestros adaptadores NPT

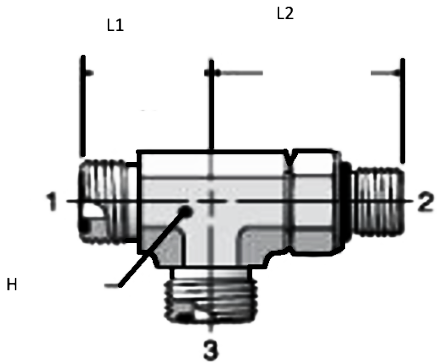



		Medida Rosca					Dimensiones		
		1	2	3			L1	L2	H
Código del producto	Codigo Alterno	ORFS inch	SAE-ORB inch	ORFS inch	PSI	Peso lbs	inch	inch	inch
4716X04X04X04HM	4MFFOR-4MB-4MFFOR	1/4	1/4	1/4	6000	0,15	0,85	1,3	9/16
4716X06X06X06HM	6MFFOR-6MB-6MFFOR	3/8	3/8	3/8	6000	0,28	0,98	1,46	3/4
4716X10X10X10HM	10MFFOR-10MB-10MFFOR	5/8	5/8	5/8	6000	0,68	1,32	1,97	1 1/16

Tee Pasamuros Macho Cara Plana

Los adaptadores ORFS (Cara Plana) ofrecen ventajas clave: calidad, estándares, resistencia, protección y versatilidad. Ideales para sistemas hidráulicos en acero, 1/4" a 2", hasta 9200 psi

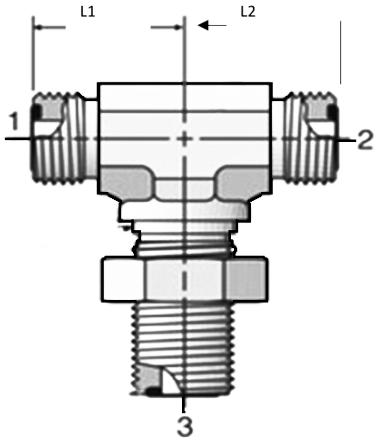



		Medida Rosca					Dimensiones		
		1	2	3			L1	L2	H
Código del producto	Codigo Alterno	ORFS inch	ORFS inch	LN inch	PSI	Peso lbs	inch	inch	inch
4725X04X04X04LN	4MFFOR-4MFFOR-4BKHD	1/4	1/4	1/4	9200		0,89	0,89	9/16
4725X06X06X06LN	6MFFOR-6MFFOR-6BKHD	3/8	3/8	3/8	9200		1,02	1,02	3/4
4725X08X08X08LN	8MFFOR-8MFFOR-8BKHD	1/2	1/2	1/2	9200		1,14	1,14	3/4
4725X10X10X10LN	10MFFOR-10MFFOR-10BKHD	5/8	5/8	5/8	6000		1,36	1,36	1 1/16
4725X12X12X12LN	12MFFOR-12MFFOR-12BKHD	3/4	3/4	3/4	6000		1,52	1,52	1 3/16
4725X16X16X16LN	16MFFOR-16MFFOR-16BKHD	1	1	1	6000		1,67	1,67	1 7/16

Tee Macho Cara Plana a Pasamuro Macho Cara plana a Macho Car

Los adaptadores ORFS (Cara Plana) ofrecen ventajas clave: calidad, estándares, resistencia, protección y versatilidad. Ideales para sistemas hidráulicos en acero, 1/4" a 2", hasta 9200 psi

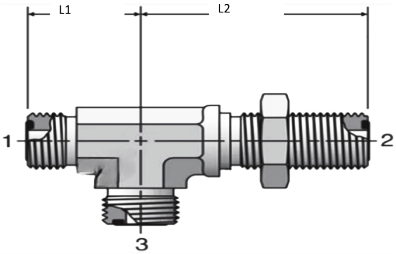



		Medida Rosca					Dimensiones		
		1	2	3			L1	L2	H
Código del producto	Codigo Alterno	ORFS inch	LN inch	ORFS inch	PSI	Peso lbs	inch	inch	inch
4726X04X04X04LN	6MFFOR-6BKHD-6MFFOR	1/4	1/4	1/4	9200		0,89	1,85	9/16
4726X06X06X06LN	6MFFOR-6BKHD-6MFFOR	3/8	3/8	3/8	9200		1,02	2,05	3/4
4726X08X08X08LN	8MFFOR-8BKHD-8MFFOR	1/2	1/2	1/2	9200		1,14	2,19	3/4
4726X10X10X10LN	10MFFOR-10BKHD-10MFFOR	5/8	5/8	5/8	6000		1,36	2,48	1 1/16
4726X12X12X12LN	12MFFOR-12BKHD-12MFFOR	3/4	3/4	3/4	6000		1,52	2,64	1 1/5
4726X16X16X16LN	16MFFOR-16BKHD-16MFFOR	1	1	1	6000		1,67	2,8	1 7/16

Adaptador Hembra JIC a Macho JIC

Los adaptadores JIC (Flare) son esenciales en aplicaciones industriales, garantizando compatibilidad global, versatilidad en puerto, durabilidad y montaje sencillo. En tamaños de 1/8" a 2 ½" y 7500 psi, ideales para conexiones de fluidos y gases hidráulicos.

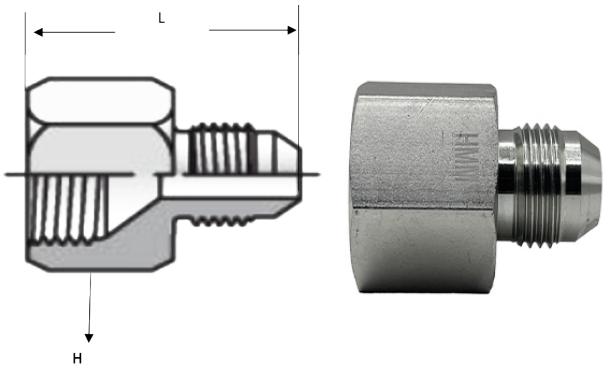

		Medida Rosca				Dimensiones	
		1	2			L	H
Código del producto	Codigo Alterno	Flare 37° inch	Flare 37° inch	PSI	Peso lbs	inch	inch
5015X04X06HM	6MJ-4FJ	1/4	3/8	6000	0,06	1,15	11/16
5015X04X08HM	8MJ-4FJ	1/4	1/2	6000	0,12	1,251	13/16
5015X05X04HM	4MJ-5FJ	5/16	1/4	6000		1,16	5/8
5015X06X04HM	4MJ-6FJ	3/8	1/4	6000	0,06	1,4	11/16
5015X06X08HM	8MJ-6FJ	3/8	1/2	6000		1,28	13/16
5015X08X04HM	4MJ-8FJ	1/2	1/4	6000		1,5	7/8
5015X08X06HM	6MJ-8FJ	1/2	3/8	6000	0,12	1,5	7/8
5015X08X10HM	10MJ-8FJ	1/2	5/8	6000	0,15	1,51	15/16
5015X08X12HM	12MJ-8FJ	1/2	3/4	6000	0,23	1,61	1 1/8
5015X10X06HM	6MJ-10FJ	5/8	3/8	5000	0,13	1,61	1
5015X10X08HM	8MJ-10FJ	5/8	1/2	5000	0,14	1,5	1
5015X10X12HM	12MJ-10FJ	5/8	3/4	5000	0,32	1,71	1 1/8
5015X12X08HM	8MJ-12FJ	3/4	1/2	5000	0,32	1,79	1 1/4
5015X12X10HM	10MJ-12FJ	3/4	5/8	5000	0,30	1,66	1 1/4
5015X12X16HM	16MJ-12FJ	3/4	1	4500		1,82	1 1/2
5015X16X10HM	10MJ-16FJ	1	5/8	4500	0,38	2,06	1 1/2
5015X16X12HM	12MJ-16FJ	1	3/4	4500	0,35	2,15	1 1/2
5015X20X16HM	16MJ-20FJ	1 1/4	1	4000	0,75	2,23	2

Tapon Hembra JIC

Los adaptadores JIC (Flare) son esenciales en aplicaciones industriales, garantizando compatibilidad global, versatilidad en puerto, durabilidad y montaje sencillo. En tamaños de 1/8" a 2 ½" y 7500 psi, ideales para conexiones de fluidos y gases hidráulicos.

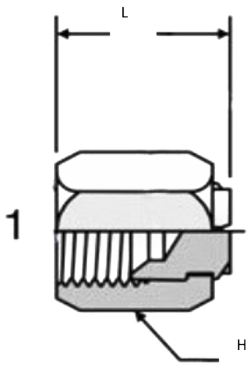



		Medida Rosca			Dimensiones	
		1			L	H
Código del producto	Codigo Alterno	Flare 37° inch	PSI	Peso lbs	inch	inch
5129X04HM	4FJ-CAP	1/4	7500	0,03	0,67	9/16
5129X05HM	5FJ-CAP	5/16	6000	0,05	0,77	5/8
5129X06HM	6FJ-CAP	3/8	6000	0,04	0,81	11/16
5129X08HM	8FJ-CAP	1/2	6000	0,08	0,94	7/8
5129X10HM	10FJ-CAP	5/8	5000	0,10	1,07	1
5129X12HM	12FJ-CAP	3/4	5000	0,20	1,24	1 1/4
5129X16HM	16FJ-CAP	1	4500	0,30	1,29	1 1/2
5129X20HM	20FJ-CAP	1 1/4	4000		1,39	2
5129X24HM	24FJ-CAP	1 1/2	3000	0,82	1,70	2 1/4
5129X32HM	32FJ-CAP	2	2000	1,59	2,01	2 7/8

Mangas para Linea de Tubo

Las Mangas de Compresión destacan por su casquillo mecanizado con precisión, asegurando conexiones seguras y resistentes. A diferencia de los adaptadores de latón, son ideales para mejorar la confiabilidad en tus sistemas hidráulicos.

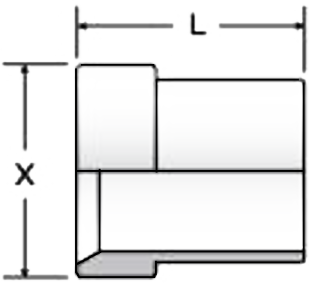



		Medida Rosca			Dimensiones	
		1			L	X
Código del producto	Codigo Alterno	Flare 37° inch	PSI	Peso lbs	inch	inch
5165X04CFHM	4TS	1/4		0,10	0,41	0,27
5165X06CFHM	6TS	3/8		0,03	0,50	0,5
5165X08CFHM	8TS	1/2		0,10	0,56	0,68
5165X10CFHM	10TS	5/8		0,02	0,66	0,8
5165X12CFHM	12TS	3/4		0,04	0,69	0,97
5165X16CFHM	16TS	1		0,04	0,78	1,22

Adaptador Recto Macho JIC a Macho NPT

Los adaptadores JIC (Flare)-NPT (Rosca Tubo) son esenciales en aplicaciones industriales, garantizando compatibilidad global, versatilidad en puerto, durabilidad y montaje sencillo. En tamaños de 1/8" a 2 ½" y 7500 psi, ideales para conexiones de fluidos y gases hidráulicos.

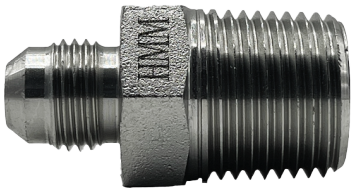

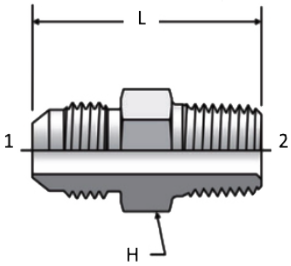

Código	Código Alterno	Medida Rosca 1 Flare 37° inch	Medida Rosca 2 NPTF inch	PSI	Peso lbs	L inch	H inch
5205X04X02HM	4MJ-2MP	1/4"	1/8"	6000	0,04	1,22"	1/2"
5205X04X04HM	4MJ-4MP	1/4"	1/4"	6000	0,07	1,42"	9/16"
5205X04X06HM	4MJ-6MP	1/4"	3/8"	6000	0,09	1,44"	3/4"
5205X04X08HM	4MJ-8MP	1/4"	1/2"	6000	0,12	1,69"	7/8"
5205X05X02HM	5MJ-2MP	5/16	1/8	6000	0,05	1,22"	9/16"
X5205X05X04HM	5MJ-4MP	5/16"	1/4"	6000	0,09	1,42"	9/16"
5205X05X06HM	5MJ-6MP	5/16"	3/8"	6000	0,09	1,44"	3/4"
5205X06X02HM	6MJ-2MP	3/8"	1/8"	6000	0,06	1,24"	5/8"
5205X06X04HM	6MJ-4MP	3/8	1/4	6000	0,18	1,43"	5/8"
5205X06X06HM	6MJ-6MP	3/8"	3/8"	6000	0,08	1,43"	3/4"
5205X06X08HM	6MJ-8MP	3/8"	1/2"	6000	0,14	1,69"	7/8"
5205X08X04HM	8-4 FTX	1/2"	1/4"	6000	0,10	1,53"	13/16"
5205X08X06HM	8 FTX	1/2"	3/8"	6000	0,16	1,53"	13/16"
5205X08X08HM	8-8 FTX	1/2"	1/2"	6000	0,17	1,79"	7/8"
5205X08X12HM	8-12 FTX	1/2"	3/4"	5500	0,26	1,85"	11/8"
5205X10X06HM	10-6 FTX	5/8"	3/8"	5000	0,18	1,7"	15/16"
5205X10X08HM	10 FTX	5/8"	1/2"	5000	0,18	1,89"	15/16"
5205X10X12HM	10-12 FTX	5/8"	3/4"	5000	0,26	1,95	1 1/16"
5205X12X06HM	12-06 FTX	3/4"	3/8"	5000	0,21	1,87	1 1/8"
5205X12X08HM	12-8 FTX	3/4"	1/2"	5000	0,30	2,06	1 1/16"
5205X12X12HM	12 FTX	3/4"	3/4"	5000	0,28	2,06"	1 1/16"
5205X12X16HM	12-16 FTX	3/4"	1"	5000	0,62	2,25	1⅜"
5205X12X20HM	12-20 FTX	3/4	1 1/4"	3000	0,56	2,36"	1 11/16"
5205X16X12HM	16-12 FTX	1"	3/4"	4500	0,42	2,11"	1⅜"
5205X16X16HM	16 FTX	1"	1"	4500	0,46	2,30"	1⅜"
5205X16X20HM	16-20 FTX	1"	1¼"	3000	0,77	2,40"	1 11/16"
5205X20X16HM	20-16 FTX	1¼"	1	3000	0,79	2,42"	1 11/16"
5205X20X20HM	20 FTX	1¼"	1¼"	3000	0,79	2,45"	1 11/16"
5205X20X24HM	20-24 FTX	1¼"	1½"	3000	0,99	2,55"	2"
5205X24X20HM	24-20 FTX	1½"	1¼"	3000	0,99	2,66"	2"
5205X24X24HM	24 FTX	1½"	1½"	3000	0,89	2,68"	2"
5205X32X32HM	32 FTX	2"	2"	2000	1,98	3,11"	2⅝"

Tapon Macho JIC

Los adaptadores JIC (Flare) son esenciales en aplicaciones industriales, garantizando compatibilidad global, versatilidad en puerto, durabilidad y montaje sencillo. En tamaños de 1/8" a 2 ½" y 7500 psi, ideales para conexiones de fluidos y gases hidráulicos.

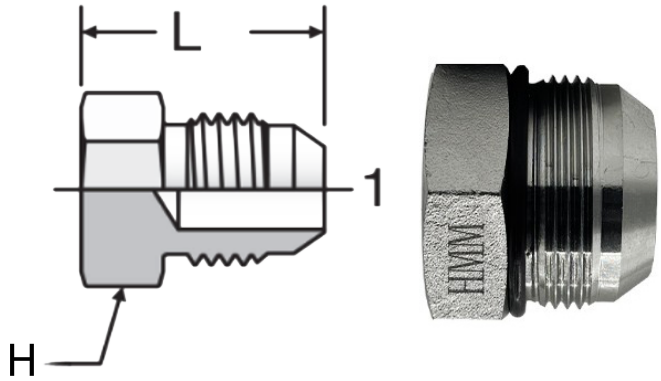

		Medida Rosca			Dimensiones	
		1			L	H
Código del producto	Codigo Alterno	Flare 37° inch	PSI	Peso lbs	inch	inch
5229X04HM	4MJ-PLUG	1/4	7500	0,04	0,8	1/2
5229X05HM	5MJ-PLUG	5/16	6000	0,05	0,8	9/16
5229X06HM	6MJ-PLUG	3/8	6000	0,05	0,84	5/8
5229X08HM	8MJ-PLUG	1/2	6000	0,09	0,94	13/16
5229X10HM	10MJ-PLUG	5/8	5000	0,13	1,1	5/8
5229X12HM	12MJ-PLUG	3/4	5000	0,21	1,28	1 1/8
5229X16HM	16MJ-PLUG	1	4500	0,34	1,33	1 3/8
5229X20HM	20MJ-PLUG	1 1/4	4000	0,56	1,45	1 11/16
5229X24HM	24MJPLUG	1 1/2	4000		1,65	2

Adaptador Macho JIC a Hembra NPT

Los adaptadores ORB (Oring Boss)-NPT (Rosca Tubo) son esenciales en diversas aplicaciones industriales, como construcción, sistemas militares y agricultura. Destacan por su versatilidad, durabilidad y conexiones metálicas sin fugas para aplicaciones hidráulicas de alta presión. Disponibles en tamaños de 1/8" a 2 ½", soportando hasta 7500 psi, son ideales para tratamientos de fluidos y gases hidráulicos. Optimiza tu sistema con nuestros adaptadores NPT

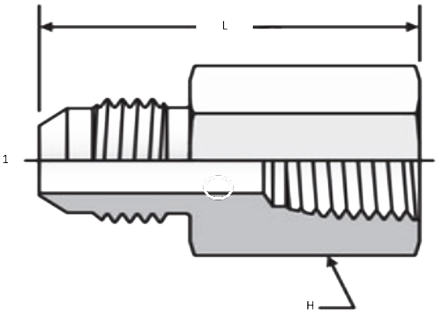

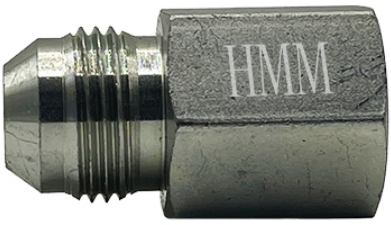

		Medida Rosca				Dimensiones	
		1	2			L	H
Código del producto	Codigo Alterno	Flare 37° inch	NPTF inch	PSI	Peso lbs	inch	inch
5255X04X02HM	4MJ-2FP	1/4	1/8	6000		1,19	9/16
5255X04X04HM	4MJ-4FP	1/4	1/4	6000		1,39	3/4
5255X04X06HM	4MJ-6FP	1/4	3/8	6000	0,05	1,45	7/8
5255X05X04HM	5MJ-4FP	5/16	1/4	6000	0,04	1,39	3/4
5255X06X02HM	6MJ-2FP	3/8	1/8	6000		1,19	5/8
5255X06X04HM	6MJ-4FP	3/8	1/4	6000	0,06	1,4	3/4
5255X06X06HM	6MJ-6FP	3/8	3/8	6000	0,05	1,46	7/8
5255X06X08HM	6MJ-8FP	3/8	1/2	5000	0,12	1,69	1 1/8
5255X08X04HM	8MJ-4FP	1/2	1/4	6000	0,12	1,4	3/4
5255X08X06HM	8MJ-6FP	1/2	3/8	6000		1,56	7/8
5255X08X08HM	8MJ-8FP	1/2	1/2	5000	0,20	1,79	1 1/8
5255X08X12HM	8MJ-12MP	1/2	3/4	4000	0,32	1,85	1 3/8
5255X10X06HM	10MJ-6FP	5/8	3/8	4000	0,13	1,67	1 1/8
5255X10X08HM	10MJ-8FP	5/8	1/2	5000	0,15	1,89	1 1/8
5255X12X08HM	12MJ-8FP	3/4	1/2	5000	0,23	2,05	1 1/8
5255X12X12HM	12MJ12FP	3/4	3/4	4000	0,3	2,06	1 3/8
5255X12X16HM	12MJ-16FP	3/4	1	3000	0,35	2,30	1 5/8
5255X16X12HM	16MJ-12FP	1	3/4	4000		2,13	1 3/8
5255X16X16HM	16MJ-16FP	1	1	3000	0,39	2,35	1 5/8
5255X16X20HM	16MJ-20FP	1	1 1/4	2500	0,75	2,44	2
5255X20X20HM	20MJ-20FP	1 1/4	1 1/4	2500		2,49	2
5255X20X24HM	20MJ-24FP	1 1/4	1 1/2	2500		2,49	2 3/8
5255X24X24HM	24MJ-24FP	1 1/2	1 1/2	2000		2,62	2 3/8

Pasamuros Macho JIC a Hembra NPT

Los adaptadores JIC (Flare)-NPT (Rosca Tubo) son esenciales en aplicaciones industriales, garantizando compatibilidad global, versatilidad en puerto, durabilidad y montaje sencillo. En tamaños de 1/8" a 2 ½" y 7500 psi, ideales para conexiones de fluidos y gases hidráulicos.

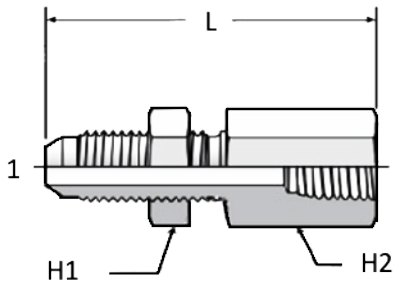



		Medida Rosca				Dimensiones		
		1	2			L	H1	H2
Código del producto	Codigo Alterno	Flare 37° inch	NPTF inch	PSI	Peso lbs	inch	inch	inch
5275X04X02LNHM	2FP-4MJBKHD	1/4	1/8	6000		1,84	11/16	11/16
5275X08X08LNHM	8FP-8MJBKHD	1/2	1/2	5000		2,61	1	1 1/8

Union Macho JIC

Los adaptadores JIC (Flare) son esenciales en aplicaciones industriales, garantizando compatibilidad global, versatilidad en puerto, durabilidad y montaje sencillo. En tamaños de 1/8" a 2 ½" y 7500 psi, ideales para conexiones de fluidos y gases hidráulicos.

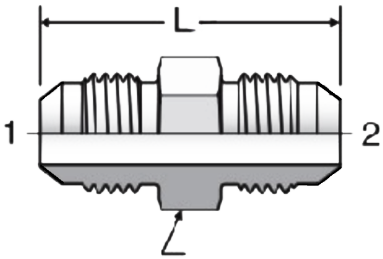

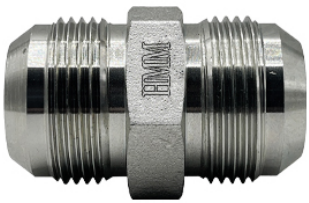

		Medida Rosca				Dimensiones	
		1	2			L	H
Código del producto	Codigo Alterno	Flare 37° inch	Flare 37° inch	PSI	Peso lbs	inch	inch
5305X04X04HM	4MJ-4MJ	1/4	1/4	7500	0,04	1,37	1/2
5305X05X05HM	5MJ-5MJ	5/16	5/16	6000	0,06	1,37	9/16
5305X06X04HM	6MJ-4MJ	3/8	1/4	6000	0,06	1,41	5/8
5305X06X06HM	6MJ-6MJ	3/8	3/8	6000	0,07	1,41	5/8
5305X08X06HM	8MJ-6MJ	1/2	3/8	6000	0,14	1,52	13/16
5305X08X08HM	8MJ-8MJ	1/2	1/2	6000	0,12	1,62	13/16
5305X10X08HM	10MJ-8MJ	5/8	1/2	6000	0,18	1,78	15/16
5305X10X10HM	10MJ-10MJ	5/8	5/8	5000	0,21	1,88	15/16
5305X12X12HM	12MJ-12MJ	3/4	3/4	5000	0,32	2,16	1 1/8
5305X16X16HM	16MJ-16MJ	1	1	4000	0,45	2,25	1 3/8
5305X20X20HM	20MJ-20MJ	1 1/4	1 1/4	4000	1,59	2,43	1 11/16
5305X24X24HM	24MJ-24MJ	1 1/2	1 1/2	3000	1	2,75	2
5305X32X32HM	32MJ-32MJ	2	2	2000	2,19	3,4	2

Adaptador Macho JIC a Macho Oring Boss

Los adaptadores JIC (Flare)-ORB (Oring Boss) son esenciales en aplicaciones industriales, garantizando compatibilidad global, versatilidad en puerto, durabilidad y montaje sencillo. En tamaños de 1/8" a 2 ½" y 7500 psi, ideales para conexiones de fluidos y gases hidráulicos.

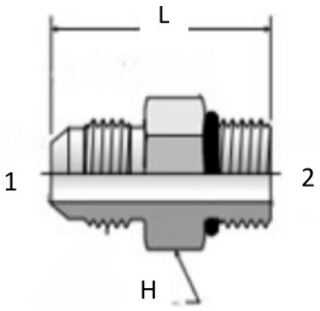



		Medida Rosca				Dimensiones	
		1	2			L	H
Código del producto	Codigo Alterno	Flare 37° inch	SAE-ORB inch	PSI	Peso lbs	inch	inch
5315X04X04HM	4MB-4MJ	1/4	1/4	7500	0,05	1,23	9/16
5315X04X05HM	5MB-4MJ	1/4	5/16	6000	0,06	1,23	5/8
5315X04X06HM	6MB-4MJ	1/4	3/8	6000	0,08	1,29	11/16
5315X04X08HM	8MB-4MJ	1/4	1/2	6000	0,11	1,38	7/8
5315X05X04HM	4MB-5MJ	5/16	1/4	6000	0,06	1,23	9/16
5315X05X05HM	5MB-5MJ	5/16	5/16	6000	0,06	1,23	5/8
5315X06X04HM	4MB-6MJ	3/8	1/4	6000	0,06	1,27	5/8
5315X06X05HM	5MB-6MJ	3/8	5/16	6000	0,07	1,27	5/8
5315X06X06HM	6MB-6MJ	3/8	3/8	6000	0,08	1,3	11/16
5315X06X08HM	8MB-6MJ	3/8	1/2	6000	0,16	1,38	7/8
5315X06X10HM	5315X06X10	3/8	5/8	5000	0,19	1,5	1
5315X08X06HM	6MB-8MJ	1/2	3/8	6000	0,11	1,44	13/16
5315X08X08HM	8MB-8MJ	1/2	1/2	6000	0,14	1,48	7/8
5315X08X10HM	10MB-8MJ	1/2	5/8	5000	0,18	1,6	1
5315X08X12HM	12MB-8MJ	1/2	3/4	5000	0,33	1,76	1 1/4
5315X10X06HM	6MB-10MJ	5/8	3/8	5000	0,16	1,71	11/16
5315X10X08HM	8MB-10MJ	5/8	1/2	5000	0,18	1,64	15/16
5315X10X10HM	10MB-10MJ	5/8	5/8	5000	0,25	1,7	1
5315X10X12HM	12MB-10MJ	5/8	3/4	5000	0,35	1,86	1 1/4
5315X12X08HM	8MB-12MJ	3/4	1/2	5000	0,31	1,94	1 1/8
5315X12X10HM	10MB-12MJ	3/4	5/8	5000	0,29	1,88	1 1/8
5315X12X12HM	12MB-12MJ	3/4	3/4	5000	0,34	1,97	1 1/4
5315X12X16HM	16MB-12MJ	3/4	1	4500	0,54	1,99	1 1/2
5315X16X12HM	12MB-16MJ	1	3/4	4500	0,42	1,99	1 3/8
5315X16X16HM	16MB-16MJ	1	1	4500	0,47	2,04	1 1/2
5315X16X20HM	20MB-16MJ	1	1 1/4	4000	0,72	2,12	1 7/8
5315X20X16HM	16MB-20MJ	1 1/4	1	4000	0,66	2,33	1 2/3
5315X20X20HM	20MB-20MJ	1 1/4	1 1/4	4000	1,01	2,17	1 7/8
5315X24X24HM	24MB-24MH	1 1/2	1 1/2	3000	1,05	2,38	2 1/8

Pasamuro Macho JIC

Los adaptadores JIC (Flare) son esenciales en aplicaciones industriales, garantizando compatibilidad global, versatilidad en puerto, durabilidad y montaje sencillo. En tamaños de 1/8" a 2 ½" y 7500 psi, ideales para conexiones de fluidos y gases hidráulicos.

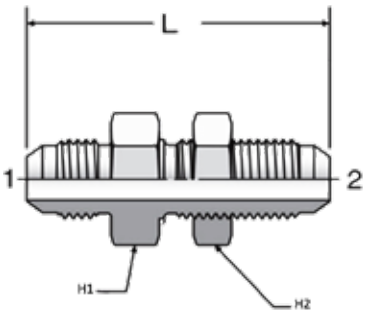



		Medida Rosca				Dimensiones		
		1	2			L	H1	H2
Código del producto	Codigo Alterno	Flare 37° inch	Flare 37° LN inch	PSI	Peso lbs	inch	inch	inch
5325X04X04LNHM	4MJ-4BKHD	1/4	1/4	7500	0,09	2,07	11/16	11/16
5325X06X06LNHM	6MJ-6BKHD	3/8	3/8	6000	0,11	2,18	13/16	13/16
5325X08X08LNHM	8MJ-8BKHD	1/2	1/2	6000	0,21	2,44	1	1
5325X10X10LNHM	10MJ-10BKHD	5/8	5/8	5000	0,31	2,74	1 1/8	1 1/8
5325X12X12LNHM	12MJ-12BKHD	3/4	3/4	5000	0,51	3,09	1 3/8	1 3/8
5325X16X16LNHM	16MJ-16BKHD	1	1	4000	0,67	3,14	1 5/8	1 5/8
5325X20X20LNHM	20MJ-20BKHD	1 1/4	1 1/4	4000	1,32	3,31	1 7/8	1 7/8

Adaptador Recto Macho JIC a Hembra JIC Giratoria

Los adaptadores JIC (Flare) son esenciales en aplicaciones industriales, garantizando compatibilidad global, versatilidad en puerto, durabilidad y montaje sencillo. En tamaños de 1/8" a 2 ½" y 7500 psi, ideales para conexiones de fluidos y gases hidráulicos.

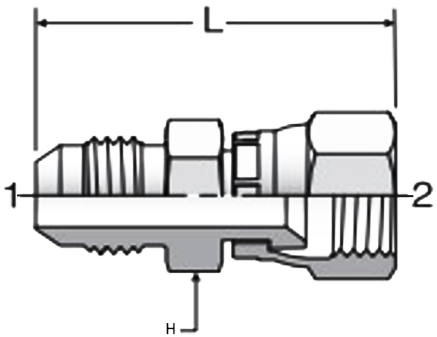

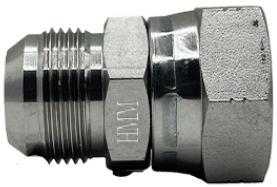

		Medida Rosca				Dimensiones	
		1	2			L	H
Código del producto	Codigo Alterno	Flare 37° inch	Flare 37° inch	PSI	Peso lbs	inch	inch
6504X04X04HM	4MJ-4FJX	1/4	1/4	7500		1,39	9/16
6504X06X06HM	6MJ-6FJX	3/8	3/8	6000	0,05	1,50	5/8
6504X08X08HM	8MJ-8FJX	1/2	1/2	6000	0,20	1,71	13/16
6504X10X10HM	10MJ-10FJX	5/8	5/8	5000		2,01	1
6504X12X12HM	12MJ-12FJX	3/4	3/4	5000	0,30	2,20	1 1/4
6504X16X16HM	16MJ-16FJX	1	1	4000	0,39	2,47	1 1/2

Adaptador Macho JIC a Macho Metrico

Los adaptadores JIC (Flare)-ORB (Oring Boss) son esenciales en aplicaciones industriales, garantizando compatibilidad global, versatilidad en puerto, durabilidad y montaje sencillo. En tamaños de 1/8" a 2 ½" y 7500 psi, ideales para conexiones de fluidos y gases hidráulicos.

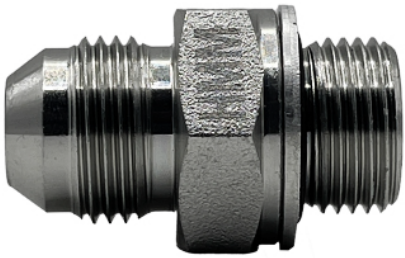

		Medida Rosca				Dimensiones	
		1	2			L	H
Código del producto	Codigo Alterno	Flare 37° inch	MM	PSI	Peso lbs	inch	inch
7001X08X18HM	18MM-8MJ	1/2	M18X1.5			1,54	3600

Adaptador Macho JIC a Macho BSPP

Los adaptadores JIC (Flare)-BSPP son esenciales en aplicaciones industriales, garantizando compatibilidad global, versatilidad en puerto, durabilidad y montaje sencillo. En tamaños de 1/8" a 2 ½" y 7500 psi, ideales para conexiones de fluidos y gases hidráulicos.

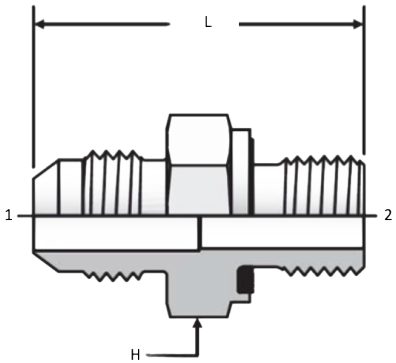



		Medida Rosca				Dimensiones	
		1	2			L	H
Código del producto	Codigo Alterno	Flare 37° inch	BSPP in	PSI	Peso lbs	inch	inch
7002X08X08HM	8MBSPP-8MJ	1/2	1/2	5000	0,20	1,63	1 5/8
7002X10X08HM	8MBSPP-10MJ	5/8	1/2	5000	0,15	1,7	1 11/16
7002X12X08HM	8MBSPP-12MJ	3/4	1/2	5000	0,20	1,84	1 3/16
7002X12X12HM	12MBSPP-12MJ	3/4	3/4	4000	0,22	1,87	1 13/32
7002X16X16HM	16MBSPP-16MJ	1	1	4000	0,64	2,11	1 13/16

Adaptador Macho NPT a Macho BSPP

Los adaptadores NPT -BSPP son esenciales en aplicaciones industriales, garantizando compatibilidad global, versatilidad en puerto, durabilidad y montaje sencillo. En tamaños de 1/8" a 2 ½" y 7500 psi, ideales para conexiones de fluidos y gases hidráulicos.

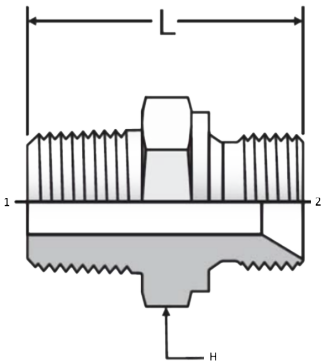



		Medida Rosca				Dimensiones	
		1	2			L	H
Código del producto	Codigo Alterno	NPTF inch	BSPP in	PSI	Peso lbs	inch	inch
7032X04X06HM	6MBSPP-4MP	1/4	3/8	5100	0,10	1,38	7/8

Tuerca Compresion Flare

Las tuercas de compresión son ideales para sistemas hidráulicos. Su casquillo mecanizado garantiza conexiones seguras. A diferencia de las de latón, optimizan la confiabilidad en tus sistemas.

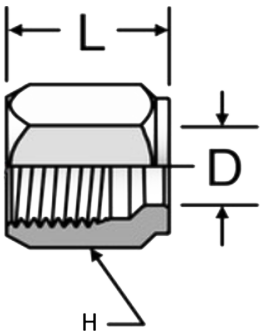



		Medida Rosca			Dimensiones		
		1			L	H	D
Código del producto	Codigo Alterno	in	PSI	Peso lbs	inch	inch	inch
7105X04HM	4FFN	1/4		0,30	0,70	9/16	0,255
7105X10HM	10FFN	5/8		0,30	0,92	1	0,631

Manga

Las Mangas de Compresión destacan por su casquillo mecanizado con precisión, asegurando conexiones seguras y resistentes. A diferencia de los adaptadores de latón, son ideales para mejorar la confiabilidad en tus sistemas hidráulicos.

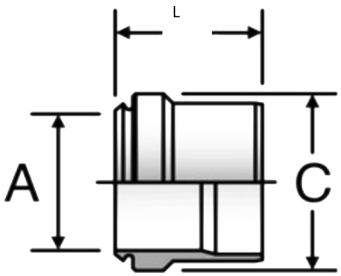



		Medida Rosca			Dimensiones		
		1			L	A	C
Código del producto	Codigo Alterno	in	PSI	Peso lbs	inch	inch	inch
7165AX04HM	4FFS	1/4		0,03	0,36	0,26	0,37
7165AX06HM	6FFS	3/8		0,01	0,39	0,38	0,5
7165AX08HM	8FFS	1/2		0,05	0,43	0,66	0,43
7165AX12HM	12FFS	3/4		0,30	0,48	0,76	0,93

Union Con Garbanzo para Linea de Tubo a Macho NPT

Los Adaptadores de Compresión con Garbanzo-NPT (Rosca Tubo) destacan por su casquillo mecanizado, garantizando conexiones fiables y libres de fugas. A diferencia de los de latón, son ideales para optimizar la confiabilidad en tus sistemas hidráulicos

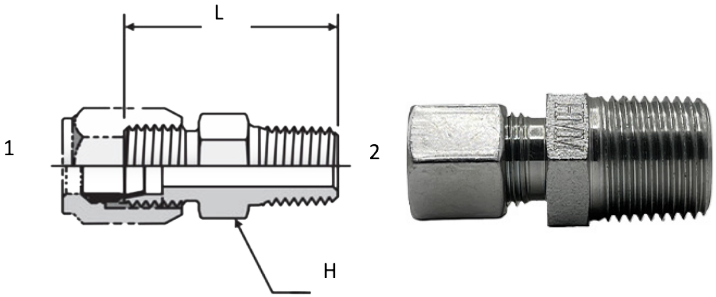

		Medida Rosca				Dimensiones	
		1	2			L	H
Código del producto	Codigo Alterno	in	NPT in	PSI	Peso lbs	inch	inch
7205X04X04HM	4BT-4MP	1/4	1/4	6000		1,32	9/16
7205X06X06HM	6BT-6MP	3/8	3/8	6000		1,35	3/4
7205X08X08HM	8BT-8MP	1/2	1/2	5000		1,69	7/8
7205X10MX08HM	N/A						

Tapon Macho Oring Boss

Los adaptadores ORB (Oring Boss) son ideales en múltiples industrias, incluyendo construcción y agricultura. Ofrecen compatibilidad, versatilidad y durabilidad, con tamaños de 1/8" a 2 ½", resisten 7500 psi y garantizan conexiones sin fugas en sistemas hidráulicos de alta presión. Perfectos para fluidos y gases hidráulicos.

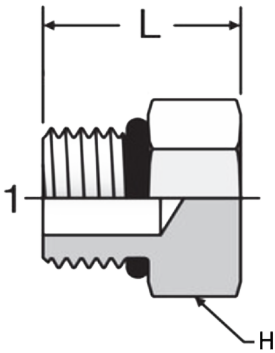



		Medida Rosca			Dimensiones	
		1			L	H
Código del producto	Codigo Alterno	SAE-ORB in	PSI	Peso lbs	inch	inch
7237X02HM	2MB-PLUG	1/8	7500	0,02	0,60	7/8
7237X04HM	4MB-PLUG	1/4	7500	4	0,67	9/16
7237X06HM	6MB-PLUG	3/8	6000	0,06	0,73	11/16
7237X08HM	8MB-PLUG	1/2	6000	0,1	0,80	7/8
7237X10HM	10MB-PLUG	5/8	6000	0,15	0,94	1
7237X12HM	12MB-PLUG	3/4	6000	0,26	1,09	1 1/4
7237X16HM	16MB-PLUG	1	5500	0,37	1,13	1 1/2
7237X20HM	20MB-PLUG	1 1/4	4000	0,64	1,20	1 7/8
7237X24HM	24MB-PLUG	1 1/2	3000	0,86	1,27	2 1/8

Union Con Garbanzo para Linea de Tubo

Los Adaptadores de Compresión con Garbanzo destacan por su casquillo mecanizado, garantizando conexiones fiables y libres de fugas. A diferencia de los de latón, son ideales para optimizar la confiabilidad en tus sistemas hidráulicos

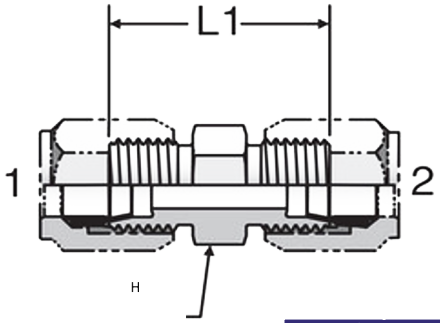



		Medida Rosca				Dimensiones	
		1	2			L	H
Código del producto	Codigo Alterno	in	in	PSI	Peso lbs	inch	inch
7305X04X04HM	4BT-4BT	1/4	1/4	6000		1,02	7/16
7305X06X06HM	6BT-6BT	3/8	3/8	6000		1,24	5/8
7305X08X08HM	8BT-8BT	1/2	1/2	5000		1,42	13/16
7305X12X12HM	12BT-12BT	3/4	3/4	4500		1,81	1 1/8

Union Con Garbanzo para Linea de Tubo a Macho Oring Boss

Los Adaptadores de Compresión con Garbanzo-ORB (Oring Boss) destacan por su casquillo mecanizado, garantizando conexiones fiables y libres de fugas. A diferencia de los de latón, son ideales para optimizar la confiabilidad en tus sistemas hidráulicos

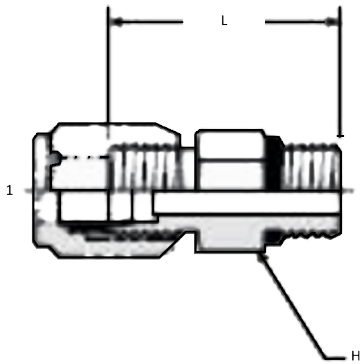

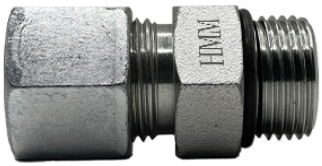

		Medida Rosca				Dimensiones	
		1	2			L	H
Código del producto	Codigo Alterno	in	SAE ORB in	PSI	Peso lbs	inch	inch
7315X04X04HM	4BT-4MB	1/4	1/4	6000		1,13	9/16

Union con Garbanzo para Linea de Tubo a Macho NPT 90°

Los Adaptadores de Compresión con Garbanzo destacan por su casquillo mecanizado, garantizando conexiones fiables y libres de fugas. A diferencia de los de latón, son ideales para optimizar la confiabilidad en tus sistemas hidráulicos

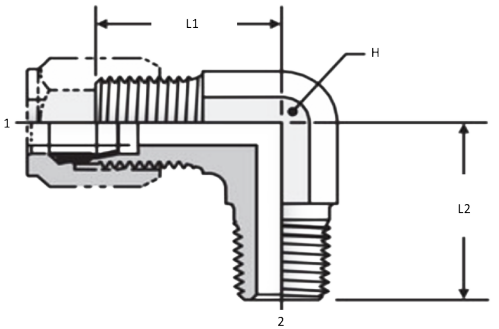



		Medida Rosca				Dimensiones		
		1	2			L1	L2	H
Código del producto	Codigo Alterno	in	NPT in	PSI	Peso lbs	inch	inch	inch
7405X06X04HM	6BT-4MP90	3/8	1/4	5000		1,05	1,09	9/16
7405X06X06HM	6BT-6MP90	3/8	3/8	5000		1,14	1,22	3/4
7405X08X08HM	8BT-8MP90	1/2	1/2	5000		1,35	1,47	7/8

Union con Garbanzo para Linea de Tubo 90°

Los Adaptadores de Compresión con Garbanzo-NPT (Rosca Tubo) destacan por su casquillo mecanizado, garantizando conexiones fiables y libres de fugas. A diferencia de los de latón, son ideales para optimizar la confiabilidad en tus sistemas hidráulicos

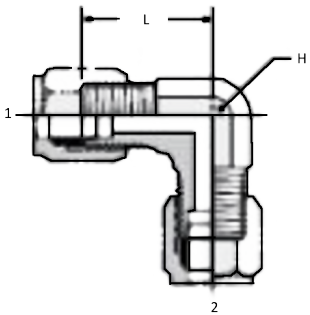



		Medida Rosca				Dimensiones	
		1	2			L	H
Código del producto	Codigo Alterno	in	in	PSI	Peso lbs	inch	inch
7505X06X06HM	6BT-6BT90	3/8	3/8	5000		1,05	916
7505X08X08HM	8BT-8BT90	1/2	1/2	5000		1,25	3/4

Union con Garbanzo para Linea de Tubo a Macho Oring Boss 90°

Los Adaptadores de Compresión con Garbanzo-ORB (Oring Boss) destacan por su casquillo mecanizado, garantizando conexiones fiables y libres de fugas. A diferencia de los de latón, son ideales para optimizar la confiabilidad en tus sistemas hidráulicos

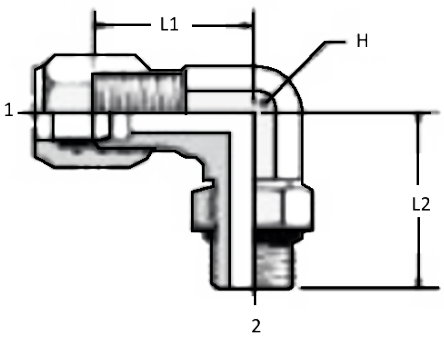



		Medida Rosca				Dimensiones		
		1	2			L1	L2	H
Código del producto	Codigo Alterno	in	SAE-ORB in	PSI	Peso lbs	inch	inch	inch
7515X04X04HM	4BT-4MB90	1/4	1/4	5000		0,89	1,03	7/16

T Union con Garbanzo

Los adaptadores ORB (Oring Boss)-NPT (Rosca Tubo) son esenciales en diversas aplicaciones industriales, como construcción, sistemas militares y agricultura. Destacan por su versatilidad, durabilidad y conexiones metálicas sin fugas para aplicaciones hidráulicas de alta presión. Disponibles en tamaños de 1/8" a 2 ½", soportando hasta 7500 psi, son ideales para tratamientos de fluidos y gases hidráulicos. Optimiza tu sistema con nuestros adaptadores NPT

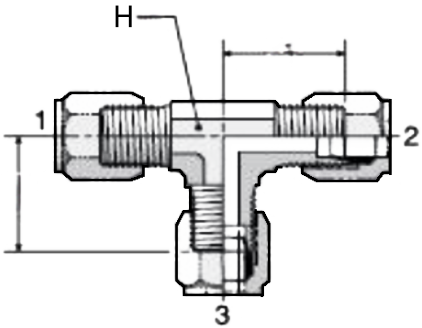

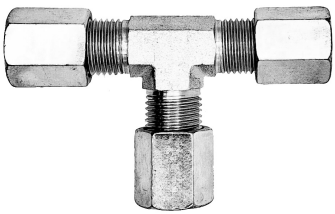

		Medida Rosca					Dimensiones		
		1	2	3			L1	L2	H
Código del producto	Codigo Alterno	in	in	in	PSI	Peso lbs	inch	inch	inch
7705X04X04X04HM	4BT-4BT-4BT	1/4	1/4	1/4	5000		0,89	0,89	7/16

Tee Union con Garbanzo a Macho Oring Boss al Centro

Los adaptadores ORB (Oring Boss)-NPT (Rosca Tubo) son esenciales en diversas aplicaciones industriales, como construcción, sistemas militares y agricultura. Destacan por su versatilidad, durabilidad y conexiones metálicas sin fugas para aplicaciones hidráulicas de alta presión. Disponibles en tamaños de 1/8" a 2 ½", soportando hasta 7500 psi, son ideales para tratamientos de fluidos y gases hidráulicos. Optimiza tu sistema con nuestros adaptadores NPT

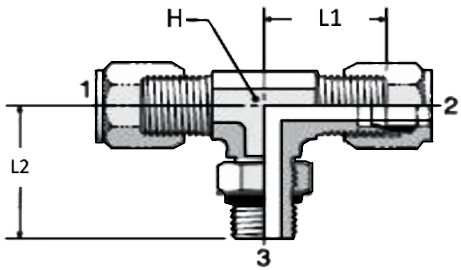

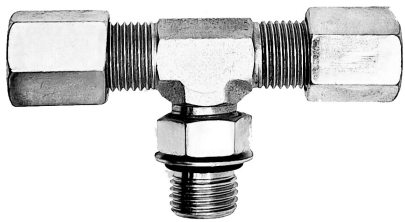

		Medida Rosca					Dimensiones		
		1	2	3			L1	L2	H
Código del producto	Codigo Gates	in	in	SAE ORB in	PSI	Peso lbs	inch	inch	inch
7715X04X04X04HM	4BT-4BT-4MB	1/4	1/4	1/4	5000		0,89	1,03	7/16

Adaptador Recto Macho NPT a Hembra JIC Giratoria

Los adaptadores NPT (Rosca Tubo) son esenciales en diversas aplicaciones industriales, como construcción, sistemas militares y agricultura. Destacan por su versatilidad, durabilidad y conexiones metálicas sin fugas para aplicaciones hidráulicas de alta presión. Disponibles en tamaños de 1/8" a 2 ½", soportando hasta 7500 psi, son ideales para tratamientos de fluidos y gases hidráulicos. Optimiza tu sistema con nuestros adaptadores NPT

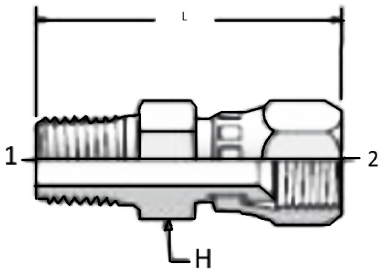



		Medida Rosca				Dimensiones	
		1	2			L	H
Código del producto	Codigo Alterno	NPTF in	Flare 37° in	PSI	Peso lbs	inch	inch
9100X02X04HM	4FJX-2MP	1/8	1/4	6000	0,04	1,21	9/16
9100X04X04HM	4FJX-4MP	1/4	1/4	6000	0,07	1,54	9/16
9100X04X06HM	6FJX-4MP	1/4	3/8	5000	0,08	1,66	11/16
9100X06X06HM	6FJX-6MP	3/8	3/8	5000	0,11	1,69	3/4
9100X06X08HM	8FJX-6MP	3/8	1/2	5000	0,15	1,74	7/8
9100X08X08HM	8FJX-8MP	1/2	1/2	5000	0,15	1,97	7/8
9100X08X10HM	10FJX-8MP	1/2	5/8	5000		2,05	1
9100X08X12HM	12FJX-8MP	1/2	3/4	5000		2,15	1 1/4
9100X12X12HM	12FJX-12MP	3/4	3/4	5000	0,34	2,15	1 1/4
9100X16X16HM	16FJX-16MP	1	1	3600	0,6	2,5	1 1/2

Adaptador Recto Macho NPT a Hembra NPT Giratoria

Los adaptadores NPT (Rosca Tubo) son esenciales en diversas aplicaciones industriales, como construcción, sistemas militares y agricultura. Destacan por su versatilidad, durabilidad y conexiones metálicas sin fugas para aplicaciones hidráulicas de alta presión. Disponibles en tamaños de 1/8" a 2 ½", soportando hasta 7500 psi, son ideales para tratamientos de fluidos y gases hidráulicos. Optimiza tu sistema con nuestros adaptadores NPT

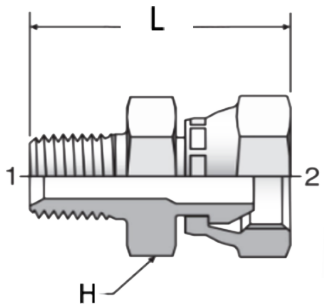



		Medida Rosca				Dimensiones	
		1	2			L	H
Código del producto	Codigo Gates	NPTF in	NPTSM in	PSI	Peso lbs	inch	inch
9205X02X02HM	2MP-2FPX	1/8	1/8	6000	0,07	1,09	9/16
9205X04X04HM	4MP-4FPX	1/4	1/4	6000	0,09	1,43	11/16
9205X04X06HM	4MP-6FPX	1/4	3/8	6000	0,12	1,45	13/16
9205X04X08HM	4MP-8FPX	1/4	1/2	5000	0,14	1,44	15/16
9205X06X04HM	6MP-4FPX	3/8	1/4	6000	0,12	1,49	11/16
9205X06X06HM	6MP-6FPX	3/8	3/8	6000	0,16	1,51	7/8
9205X06X08HM	6MP-8FPX	3/8	1/2	5000	19	1,73	15/16
9205X08X06HM	8MP-6FPX	1/2	3/8	6000	0,22	1,75	1
9205X08X08HM	8MP-8FPX	1/2	1/2	5000	0,24	1,91	1
9205X12X08HM	12MP-8FPX	3/4	1/2	5000	0,30	1,91	1 1/8
9205X12X12HM	12MP-12FPX	3/4	3/4	4000	0,35	2,04	1 1/4
9205X12X16HM	12MP-16FPX	3/4	1	3000	0,49	2,17	1 1/2
9205X16X12HM	16MP-12FPX	1	3/4	4000	0,49	2,29	1 3/8
9205X16X16HM	16MP-16FPX	1	1	3000	0,5	2,37	1 1/2
9205X20X20HM	20MP-20FPX	1 1/4	1 1/4	2500	1,08	2,47	1 7/8
9205X24X24HM	24MP-24FPX	1 1/2	1 1/2	2000	1,17	2,61	2 1/8

Adaptador Recto Hembra NPT a Hembra NPT Giratoria

Los adaptadores NPT (Rosca Tubo) son esenciales en diversas aplicaciones industriales, como construcción, sistemas militares y agricultura. Destacan por su versatilidad, durabilidad y conexiones metálicas sin fugas para aplicaciones hidráulicas de alta presión. Disponibles en tamaños de 1/8" a 2 ½", soportando hasta 7500 psi, son ideales para tratamientos de fluidos y gases hidráulicos. Optimiza tu sistema con nuestros adaptadores NPT

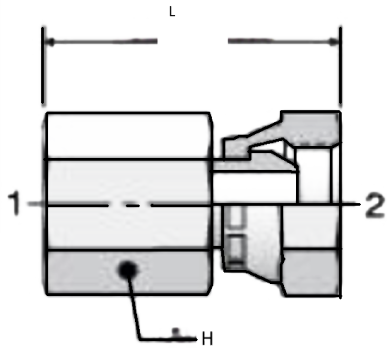

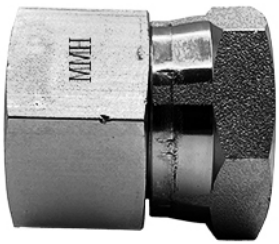

		Medida Rosca				Dimensiones	
		1	2			L	H
Código del producto	Codigo Gates	NPTF in	NPSM in	PSI	Peso lbs	inch	inch
9255X02X02HM	2FP-2FPX	1/8	1/8	6000	0,06	1,02	9/16
9255X04X04HM	4FP-4FPX	1/4	1/4	6000	0,10	1,43	11/16
9255X06X04HM	6FP-4FPX	3/8	1/4	6000	0,13	1,49	7/8
9255X06X06HM	6FP-6FPX	3/8	3/8	6000	0,16	1,51	7/8
9255X08X06HM	8FP-6FPX	1/2	3/8	5000	0,20	1,73	1
9255X08X08HM	8FP-8FPX	1/2	1/2	5000	0,24	1,79	1
9255X12X12HM	12FP-12FPX	3/4	3/4	4000	0,36	1,97	1 1/4
9255X16X16HM	16FP-16FPX	1	1	3000	0,56	2,37	1 1/2
9255X24X24HM	24FP-24FPX	1 1/2	1 1/2	2000	1,01	2,42	2 1/8

Adaptador Recto Hembra NPT a Hembra JIC Giratoria

Los adaptadores NPT (Rosca Tubo)-JIC (Flare) son esenciales en diversas aplicaciones industriales, como construcción, sistemas militares y agricultura. Destacan por su versatilidad, durabilidad y conexiones metálicas sin fugas para aplicaciones hidráulicas de alta presión. Disponibles en tamaños de 1/8" a 2 ½", soportando hasta 7500 psi, son ideales para tratamientos de fluidos y gases hidráulicos. Optimiza tu sistema con nuestros adaptadores NPT

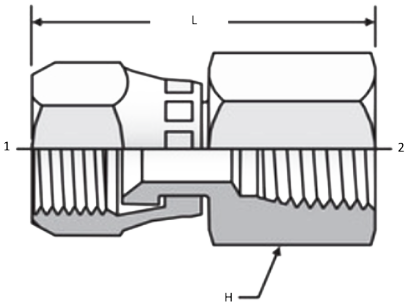



		Medida Rosca				Dimensiones	
		1	2			L	H
Código del producto	Codigo Gates	NPTF in	Flare 37° in	PSI	Peso lbs	inch	inch
9256X04X04HM	4FJX-4FP	1/4	1/4	6000	0,10	1,43	3/4
9256X04X06HM	6FJX-4FP	1/4	3/8	5000		1,44	3/4
9256X06X06HM	6FJX-6FP	3/8	3/8	5000	0,14	1,44	3/4
9256X06X08HM	8FJX-6FP	3/8	1/2	5000	0,15	1,69	7/8
9256X08X08HM	8FJX-8FP	1/2	1/2	5000	0,28	1,94	1 1/8
9256X08X10HM	10FJX-8FP	1/2	5/8	5000	0,30	1,98	1 1/8
9256X12X12HM	12FJX-12FP	3/4	3/4	4000	0,46	2,01	1 3/8
9256X16X16HM	16FJX-16FP	1	1	3000	0,75	2,48	1 5/8

Adaptador Recto Macho Oring Boss a Hembra NPT Giratoria

Los adaptadores ORB (Oring Boss)-NPT (Rosca Tubo) son esenciales en diversas aplicaciones industriales, como construcción, sistemas militares y agricultura. Destacan por su versatilidad, durabilidad y conexiones metálicas sin fugas para aplicaciones hidráulicas de alta presión. Disponibles en tamaños de 1/8" a 2 ½", soportando hasta 7500 psi, son ideales para tratamientos de fluidos y gases hidráulicos. Optimiza tu sistema con nuestros adaptadores NPT

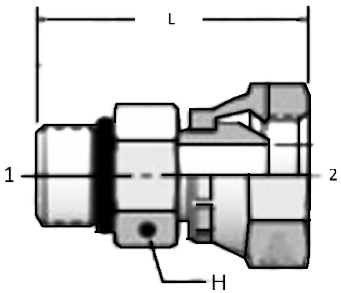

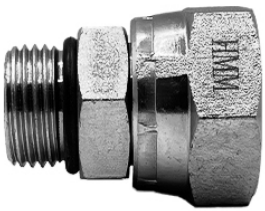

		Medida Rosca				Dimensiones	
		1	2			L	H
Código del producto	Codigo Gates	SAE ORB in	NPTF in	PSI	Peso lbs	inch	inch
9315X04X04HM	4MB-4FPX	1/4	1/4	6000	0,11	1,3	9/16
9315X04X06HM	4MB-6FPX	1/4	3/8	6000	0,08	1,36	11/16
9315X06X04HM	6MB-4FPX	3/8	1/4	6000	0,09	1,35	11/16
9315X06X06HM	6MB-6FPX	3/8	3/8	6000	0,11	1,37	11/16
9315X06X08HM	6MB-8FPX	3/8	1/2	5000	0,15	1,57	3/4
9315X08X06HM	8MB-6FPX	1/2	3/8	6000	0,16	1,45	7/8
9315X08X08HM	8MB-8FPX	1/2	1/2	5000	0,18	1,56	7/8
9315X10X08HM	10MB-8FPX	5/8	1/2	5000	0,22	1,73	1
9315X10X12HM	10MB-12FPX	5/8	3/4	4000	0,3	1,88	1 1/4
9315X12X08HM	12MB-8FPX	3/4	1/2	5000	0,32	1,88	1 1/4
9315X12X12HM	12MB-12FPX	3/4	3/4	4000	0,34	1,97	1 1/4
9315X12X16HM	12MB-16FPX	3/4	1	3000	0,5	2,12	1 1/2
9315X16X12HM	16MB-12FPX	1	3/4	4000	0,49	1,9	1 1/2
9315X16X16HM	16MB16FPX	1	1	3000	0,53	2,12	1 1/2

Adaptador Recto Macho Oring Boss a Hembra JIC Giratoria

Los adaptadores ORB (Oring Boss)-JIC (Flare) son ideales en múltiples industrias, incluyendo construcción y agricultura. Ofrecen compatibilidad, versatilidad y durabilidad, con tamaños de 1/8" a 2 ½", resisten 7500 psi y garantizan conexiones sin fugas en sistemas hidráulicos de alta presión. Perfectos para fluidos y gases hidráulicos.

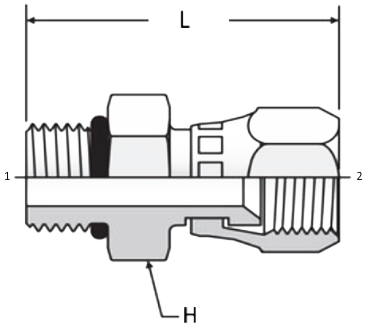



		Medida Rosca				Dimensiones	
		1	2			L	H
Código del producto	Codigo Gates	SAE ORB in	Flare 37° in	PSI	Peso lbs	inch	inch
9316X04X04HM	4MB-4FJX	1/4	1/4	7500		1,31	9/16
9316X06X06HM	6MB-6FJX	3/8	3/8	6000	0,09	1,43	11/16
9316X08X08HM	8MB-8FJX	1/2	1/2	6000	0,16	1,61	7/8
9316X10X10HM	10MB-10FJX	5/8	5/8	5000		1,81	1
9316X12X12HM	12MB-12FJX	3/4	3/4	5000		2,07	1 1/4
9316X16X16HM	16MB-16FJX	1	1	4000		2,14	1 1/2

Adaptador Macho NPT a Hembra NPT Giratoria 45°

Los adaptadores NPT (Rosca Tubo) son esenciales en diversas aplicaciones industriales, como construcción, sistemas militares y agricultura. Destacan por su versatilidad, durabilidad y conexiones metálicas sin fugas para aplicaciones hidráulicas de alta presión. Disponibles en tamaños de 1/8" a 2 ½", soportando hasta 7500 psi, son ideales para tratamientos de fluidos y gases hidráulicos. Optimiza tu sistema con nuestros adaptadores NPT

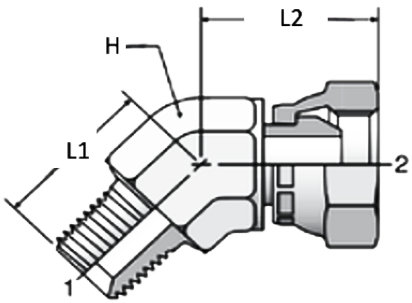



		Medida Rosca				Dimensiones		
		1	2			L1	L2	H
Código del producto	Codigo Gates	NPTF in	NPSM in	PSI	Peso lbs	inch	inch	inch
9355X02X04HM	2MP-4FPX45	1/8	1/4	6000	0,09			9/16
9355X04X06HM	4MP-6FPX45	1/4	3/8	6000	0,19			3/4
9355X06X06HM	6MP-6FPX45	3/8	3/8	6000	0,18	0,95	1,1	3/4
9355X06X08HM	6MP-8FPX45	3/8	1/2	5000	0,23	1,09	1,16	1 1/16
9355X08X08HM	8MP-8FPX45	1/2	1/2	5000	0,25	1,17	1,17	7/8
9355X12X12HM	12MP-12FPX45	3/4	3/4	3000	0,37	1,2	1,37	1 1/16
9355X16X16HM	16MP-16FPX45	1	1	2500	0,60	1,48	1,52	1 5/16

Adaptador Macho Oring Boss a Hembra NPT Giratoria 45°

Los adaptadores ORB (Oring Boss)-NPT (Rosca Tubo) son ideales en múltiples industrias, incluyendo construcción y agricultura. Ofrecen compatibilidad, versatilidad y durabilidad, con tamaños de 1/8" a 2 ½", resisten 7500 psi y garantizan conexiones sin fugas en sistemas hidráulicos de alta presión. Perfectos para fluidos y gases hidráulicos.

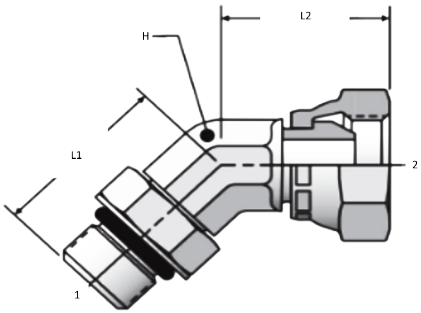



		Medida Rosca				Dimensiones		
		1	2			L1	L2	H
Código del producto	Codigo Gates	NPTF in	NPSM in	PSI	Peso lbs	inch	inch	inch
9365X06X04HM	6MB-4FPX45	3/8	1/4	6000	0,25	1,11	0,94	9/16
9365X06X06HM	6MB-6FPX45	3/8	3/8	6000	0,17	1,14	1,03	9/16
9365X08X06HM	8MB-6FPX45	1/2	3/8	6000	0,24	1,3	1,02	3/4
9365X08X08HM	8MB-8FPX45	1/2	1/2	5000	0,28	1,3	1,18	3/4
9365X08X12HM	8MB-12FPX45	1/2	3/4	3000	0,47	1,41	1,37	3/4
9365X10X08HM	10MB-8FPX45	5/8	1/2	1,17	0,5	1,52	1,17	7/8
9365X16X16HM	16MB-16FPX45	1	1	2500	0,79	1,86	1,52	1 5/16

Adaptador Macho NPT a Hembra NPT Giratoria 90°

Los adaptadores NPT (Rosca Tubo) son esenciales en diversas aplicaciones industriales, como construcción, sistemas militares y agricultura. Destacan por su versatilidad, durabilidad y conexiones metálicas sin fugas para aplicaciones hidráulicas de alta presión. Disponibles en tamaños de 1/8" a 2 ½", soportando hasta 7500 psi, son ideales para tratamientos de fluidos y gases hidráulicos. Optimiza tu sistema con nuestros adaptadores NPT

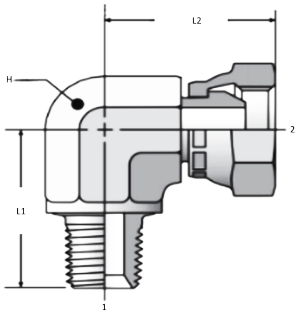



		Medida Rosca				Dimensiones		
		1	2			L1	L2	H
Código del producto	Codigo Alterno	NPTF in	NPSM in	PSI	Peso lbs	inch	inch	inch
9405X02X02HM	2MP-2FPX90	1/8	1/8	6000	0,06	0,72	0,85	7/16
9405X02X04HM	2MP-4FPX90	1/8	1/4	6000	0,14	1	0,97	7/16
9405X04X04HM	4MP-4FPX90	1/4	1/4	6000	0,14	1,09	1,06	9/16
9405X04X06HM	4MP-6FPX90	1/4	3/8	6000	0,22	1,09	1,28	3/4
9405X06X06HM	6MP-6FPX90	3/8	3/8	6000	0,21	1,22	1,28	3/4
9405X06X08HM	6MP-8FPX90	3/8	1/2	5000	0,2	1,22	1,33	3/4
9405X08X06HM	8MP-6FPX90	1/2	3/8	6000	0,29	1,47	1,35	7/8
9405X08X08HM	8MP-8FPX90	1/2	1/2	5000	0,33	1,47	1,4	7/8
9405X08X12HM	8MP-12FPX90	1/2	3/4	3000	0,49	1,47	1,65	1 1/16
9405X12X08HM	12MP-8FPX90	3/4	1/2	4000	0,5	1,59	1,53	1 1/16
9405X12X12HM	12MP-12FPX90	3/4	3/4	3000	0,55	1,59	1,65	1 1/16
9405X12X16HM	12MP-16FPX90	3/4	1	2500	0,77	2,19	1,72	1 3/16
9405X16X12HM	16MP-12FPX90	1	3/4	3000	0,77	1,97	1,82	1 5/16
9405X16X16HM	16MP-16FPX90	1	1	2500	0,82	1,97	1,91	1 5/16

Adaptador Macho NPT a Hembra JIC Giratoria 90°

Los adaptadores NPT (Rosca Tubo)-JIC (Flare) son esenciales en diversas aplicaciones industriales, como construcción, sistemas militares y agricultura. Destacan por su versatilidad, durabilidad y conexiones metálicas sin fugas para aplicaciones hidráulicas de alta presión. Disponibles en tamaños de 1/8" a 2 ½", soportando hasta 7500 psi, son ideales para tratamientos de fluidos y gases hidráulicos. Optimiza tu sistema con nuestros adaptadores NPT

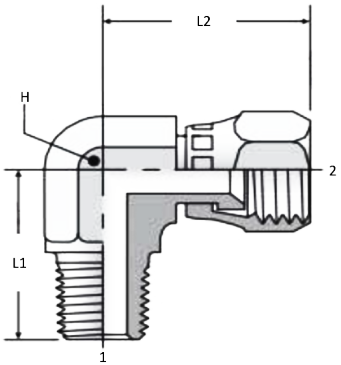



		Medida Rosca				Dimensiones		
		1	2			L1	L2	H
Código del producto	Codigo Gates	NPTF in	Flare 37° in	PSI	Peso lbs	inch	inch	inch
9406X04X04HM	4MP-4FJX90	1/4	1/4	6000	0,1	1,09	1,13	9/16
9406X04X06HM	4MP-6FJX90	1/4	3/8	6000				9/16
9406X06X04HM	6MP-4FJX90	3/8	1/4		0,1	1,09	1,25	
9406X06X06HM	6MP-6FJX90	3/8	3/8	6000	0,2	1,22	1,27	3/4
9406X06X08HM	6MP-8FJX90	3/8	1/2	6000	1	1,22	1,38	3/4
9406X08X08HM	8MP-8FJX90	1/2	1/2	6000	0,32	1,47	1,48	7/8
9406X08X10HM	8MP-10FJX90	1/2	5/8	5000	0,34			7/8
9406X12X12HM	12MP-12FJX90	3/4	3/4	4000	0,58	1,59	1,75	1 1/16
9406X16X16HM	16MP-16FJX90	1	1	3000	0,88	1,97	2,01	1 5/16

Adaptador en Macho Oring Boss a Hembra NPT Giratoria 90º

Los adaptadores ORB (Oring Boss)-NPT (Rosca Tubo) son esenciales en diversas aplicaciones industriales, como construcción, sistemas militares y agricultura. Destacan por su versatilidad, durabilidad y conexiones metálicas sin fugas para aplicaciones hidráulicas de alta presión. Disponibles en tamaños de 1/8" a 2 ½", soportando hasta 7500 psi, son ideales para tratamientos de fluidos y gases hidráulicos. Optimiza tu sistema con nuestros adaptadores NPT

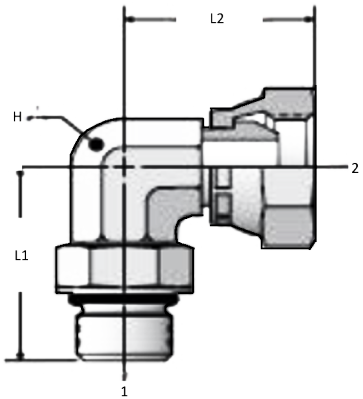



		Medida Rosca				Dimensiones		
		1	2			L1	L2	H
Código del producto	Codigo Gates	SAE ORB in	NPSM in	PSI	Peso lbs	inch	inch	inch
9515X04X04HM	4MB-4FPX90	1/4	1/4	6000	0,12	1,03	0,97	7/16
9515X06X08HM	6MB-8FPX90	3/8	1/2	5000	0,33	1,41	1,29	3/4
9515X08X06HM	8MB-6FPX90	1/2	3/8	6000	0,28	1,45	1,19	3/4
9515X08X08HM	8MB-8FPX90	1/2	1/2	5000	0,34	1,45	1,33	3/4
9515X10X08HM	10MB8FPX90	5/8	1/2	5000	0,37	1,70	1,40	7/8
9515X12X08HM	12MB-8FPX90	3/4	1/2	5000	0,65	1,94	1,50	1 1/16
9515X12X12HM	12MB-12FPX90	3/4	3/4	3000	0,67	1,94	1,65	1 '1/16

NOMBRE

Los adaptadores NPT (Rosca Tubo) son esenciales en diversas aplicaciones industriales, como construcción, sistemas militares y agricultura. Destacan por su versatilidad, durabilidad y conexiones metálicas sin fugas para aplicaciones hidráulicas de alta presión. Disponibles en tamaños de 1/8" a 2 ½", soportando hasta 7500 psi, son ideales para tratamientos de fluidos y gases hidráulicos. Optimiza tu sistema con nuestros adaptadores NPT.

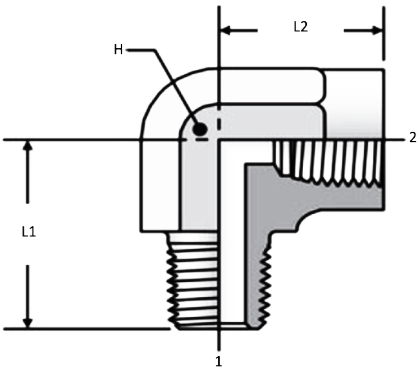



		Medida Rosca				Dimensiones		
		1	2			L1	L2	H
Código del producto	Codigo Gates	NPTF in	NPTF in	PSI	Peso lbs	inch	inch	inch
F3409X02X02HM	2MP-2FP90	1/8	1/8	5000	0,07	0,78	0,66	9/16
F3409X04X04HM	4MP-4FP90	1/4	1/4	5000	0,15	1,09	0,88	3/4
F3409X06X06HM	6MP-6FP90	3/8	3/8	4500	0,25	1,22	1,02	7/8
F3409X08X08HM	8MP-8FP90	1/2	1/2	3000	0,45	1,47	1,23	1 1/16
F3409X12X12HM	12MP-12FP90	3/4	3/4	3000	0,7	1,59	1,36	1 5/16
F3409X16X16HM	16MP-16FP90	1	1	1800	1,13	1,97	1,63	1 5/8

Codo Hembra NPT 90°

Los adaptadores NPT (Rosca Tubo) son esenciales en diversas aplicaciones industriales, como construcción, sistemas militares y agricultura. Destacan por su versatilidad, durabilidad y conexiones metálicas sin fugas para aplicaciones hidráulicas de alta presión. Disponibles en tamaños de 1/8" a 2 ½", soportando hasta 7500 psi, son ideales para tratamientos de fluidos y gases hidráulicos. Optimiza tu sistema con nuestros adaptadores NPT

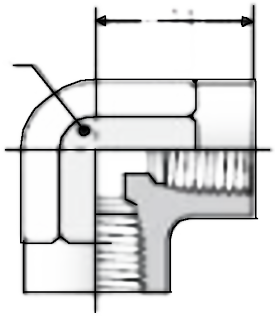



		Medida Rosca				Dimensiones	
		1	2			L	H
Código del producto	Codigo Gates	NPTF in	NPTF in	PSI	Peso lbs	inch	inch
F3509X02X02HM	2FP-2FP90	1/8	1/8	5000	0,07	0,66	9/16
F3509X04X04HM	4FP-4FP90	1/4	1/4	5000	0,15	0,88	3/4
F3509X06X06HM	6FP-6FP90	3/8	3/8	4500	0,21	1,02	7/8
F3509X08X08HM	8FP-8FP90	1/2	1/2	3000	0,4	1,23	1 1/16
F3509X12X12HM	12FP-12FP90	3/4	3/4	3000	0,57	1,36	1 5/8
F3509X16X16HM	16FP-16FP90	1	1	1800	0,13	1,63	1 7/8
F3509X20X20HM	20FP-20FP90	1 1/4	1 1/4	1500	1,15	1,7	1 7/8

Codo Macho NPT 90°

Los adaptadores NPT (Rosca Tubo) son esenciales en diversas aplicaciones industriales, como construcción, sistemas militares y agricultura. Destacan por su versatilidad, durabilidad y conexiones metálicas sin fugas para aplicaciones hidráulicas de alta presión. Disponibles en tamaños de 1/8" a 2 ½", soportando hasta 7500 psi, son ideales para tratamientos de fluidos y gases hidráulicos. Optimiza tu sistema con nuestros adaptadores NPT.

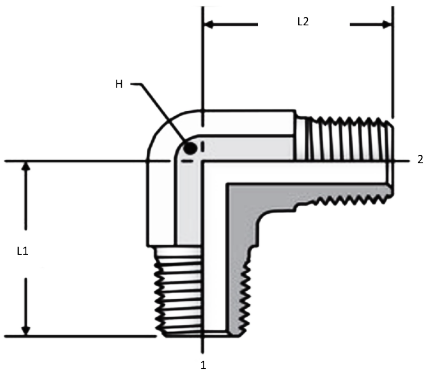



		Medida Rosca				Dimensiones		
		1	2			L1	L2	H
Código del producto	Codigo Gates	NPTF in	NPTF in	PSI	Peso lbs	inch	inch	inch
F3529X02X02HM	2MP-2MP90	1/8	1/8	6000	0,06	0,78	0,78	7/16
F3529X04X04HM	4MP-4MP90	1/4	1/4	6000	0,10	1,09	1,09	9/16
F3529X06X06HM	6MP-6MP90	3/8	3/8	6000	0,18	1,22	1,22	3/4
F3529X08X08HM	8MP-8MP90	1/2	1/2	6000	0,28	1,47	1,47	7/8
F3529X12X12HM	12MP-12MP90	3/4	3/4	4000	0,46	1,59	1,59	1 1/16
F3529X16X16HM	16MP-16MP90	1	1	3000	1,15	1,97	1,97	1 5/16

Tee Hembra NPT a Hembra NPT a Macho NPT

Los adaptadores NPT (Rosca Tubo) son esenciales en diversas aplicaciones industriales, como construcción, sistemas militares y agricultura. Destacan por su versatilidad, durabilidad y conexiones metálicas sin fugas para aplicaciones hidráulicas de alta presión. Disponibles en tamaños de 1/8" a 2 ½", soportando hasta 7500 psi, son ideales para tratamientos de fluidos y gases hidráulicos. Optimiza tu sistema con nuestros adaptadores NPT

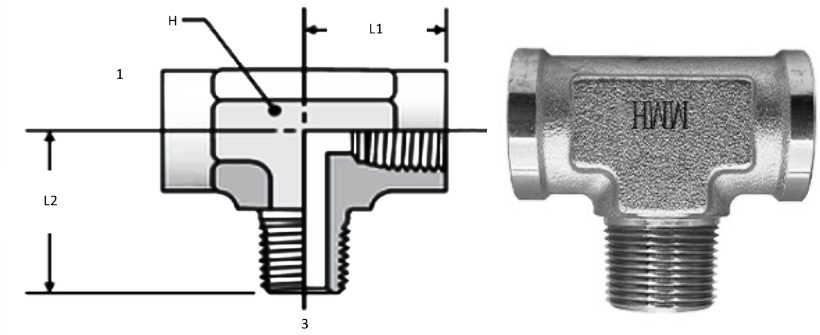

		Medida Rosca					Dimensiones		
		1	2	3			L1	L2	H
Código del producto	Codigo Gates	NPTF in	NPTF in	NPTF in	PSI	Peso lbs	inch	inch	inch
F3609X04X04X04HM	4FP-4FP-4MP	1/4	1/4	1/4	5000	0,18	0,88	1,09	3/4
F3609X06X06X06HM	6FP-6FP-6MP	3/8	3/8	3/8	4500	0,21	1,02	1,22	7/8
F3609X08X08X08HM	8FP-8FP-8MP	1/2	1/2	1/2	3000	0,44	1,23	1,47	1 1/16
F3609X12X12X12HM	12FP-12FP-8MP	3/4	3/4	3/4	3000	0,88	1,36	1,59	1 5/16
F3609X16X16X16HM	16FP-16FP-16MP	1	1	1	1800	1,22	1,62	1,97	1 5/8

Adaptador Macho JIC a Macho NPT 45°

Los adaptadores JIC (Flare)-NPT (Rosca Tubo) son esenciales en aplicaciones industriales, garantizando compatibilidad global, versatilidad en puerto, durabilidad y montaje sencillo. En tamaños de 1/8" a 2 ½" y 7500 psi, ideales para conexiones de fluidos y gases hidráulicos.

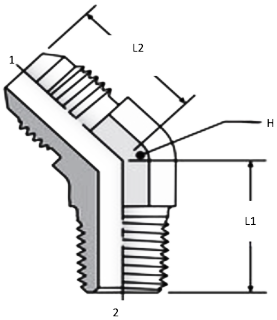



		Medida Rosca				Dimensiones		
		1	2			L1	L2	H
Código del producto	Codigo Gates	Flare 37° in	NPTF in	PSI	Peso lbs	inch	inch	inch
F5355X04X02HM	4MJ-2MP45	1/4	1/8	6000	0,04	0,53	0,69	7/16
F5355X04X04HM	4MJ-4MP45	1/4	1/4	6000	0,07	0,64	0,72	9/16
F5355X04X06HM	4MJ-6MP45	1/4	3/8	6000	0,11	0,95	0,85	3/4
F5355X04X08HM	4MJ-8MP45	1/4	1/2		0,15			
F5355X06X04HM	6MJ-4MP45	3/8	1/4	6000	0,07	0,86	0,83	9/16
F5355X06X06HM	6MJ-6MP45	3/8	3/8	6000	0,11	0,95	0,87	3/4
F5355X06X08HM	6MJ-8MP45	3/8	1/2	6000	0,08	1,17	0,88	7/8
F5355X08X04HM	8MJ-4MP45	1/2	1/4	6000	0,13	0,95	0,98	3/4
F5355X08X06HM	8MJ-6MP45	1/2	3/8	6000	0,15	0,95	0,98	3/4
F5355X08X08HM	8MJ-8MP45	1/2	1/2	6000	0,22	1,17	0,99	7/8
F5355X10X06HM	10MJ-6MP45	5/8	3/8	5000	0,2	0,98	1,11	7/8
F5355X10X08HM	10MJ-8MP45	5/8	1/2	5000	0,21	1,17	1,11	7/8
F5355X12X08HM	12MJ-8MP45	3/4	1/2	5000	0,33	1,2	1,28	1 1/16
F5355X12X12HM	12MJ-12MP45	3/4	3/4	4000	0,36	1,2	1,28	1 1/16
F5355X12X16HM	12MJ-16MP45	3/4	1	3000	0,66	1,49	1,42	1 5/16
F5355X16X12HM	16MJ-12MP45	1	3/4	4000	0,52	1,29	1,47	1 5/16
F5355X16X16HM	16MJ-16MP45	1	1	3000	0,56	1,48	1,47	1 5/16
F5355X20X20HM	20MJ-20MP45	1 1/4	1 1/4	2500	0,87	1,67	1,59	1 5/8

Adaptador Macho JIC a Hembra JIC Giratoria 45°

Los adaptadores JIC (Flare) son esenciales en aplicaciones industriales, garantizando compatibilidad global, versatilidad en puerto, durabilidad y montaje sencillo. En tamaños de 1/8" a 2 ½" y 7500 psi, ideales para conexiones de fluidos y gases hidráulicos.

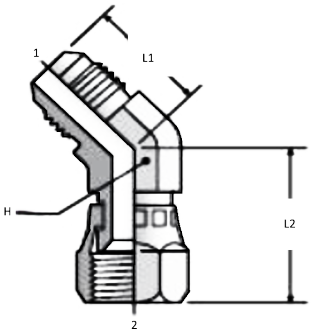



		Medida Rosca				Dimensiones		
		1	2			L1	L2	H
Código del producto	Codigo Gates	Flare 37° in	Flare 37° in	PSI	Peso lbs	inch	inch	inch
F5356X04X04HM	4MJ-4FJX45	1/4	1/4	7500	0,06	0,72	0,94	7/16
F5356X04X06HM	6MB-4MJ45	1/4	3/8					
F5356X06X06HM	6MJ-6FJX45	3/8	3/8	6000	0,10	0,82	1,12	9/16
F5356X08X08HM	8MJ-8FJX45	1/2	1/2	6000	0,19	0,98	1,28	3/4
F5356X08X10HM	N/A	1/2	5/8					
F5356X10X10HM	10MJ-10FJX45	5/8	5/8	5000	0,26	1,11	1,44	7/8
F5356X12X12HM	12MJ-12FJX45	3/4	3/4	5000	0,67	1,28	1,5	3/4
F5356X16X16HM	16MJ-16FJX45	1	1	4000	0,66	1,47	1,75	1 5/16
F5356X20X20HM	20MJ-20FJX45	1 1/4	1 1/4	4000	1,61	1,59	2,03	1 5/8
F5356X24X24HM	24MJ-24FJX45	1 1/2	1 1/2	3000	1,87	1,78	2,18	1 7/8

Adaptador Macho JIC a Macho Oring Boss 45°

Los adaptadores JIC (Flare)-ORB (Oring Boss) son esenciales en aplicaciones industriales, garantizando compatibilidad global, versatilidad en puerto, durabilidad y montaje sencillo. En tamaños de 1/8" a 2 ½" y 7500 psi, ideales para conexiones de fluidos y gases hidráulicos.

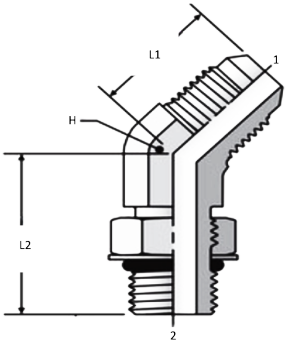



		Medida Rosca				Dimensiones		
		1	2			L1	L2	H
Código del producto	Codigo Gates	Flare 37° in	SAE ORB in	PSI	Peso lbs	inch	inch	inch
F5365X04X04HM	4MB-4MJ45	1/4	1/4	6000	0,06	0,72	1,05	7/16
F5365X04X06HM	6MB-4MJ45	1/4	3/8	6000	0,10			9/16
F5365X05X04HM	4MB-5MJ45	5/16	1/4					
F5365X06X05HM	5MB-6MJ45	3/8	5/16		0,09			
F5365X06X06HM	6MB-6MJ45	3/8	3/8	6000	0,10			9/16
F5365X06X08HM	8MB-6MJ45	3/8	1/2	6000	0,19			3/4
F5365X08X06HM	6MB-8MJ45	1/2	3/8	6000	0,17			3/4
F5365X08X08HM	8MB-8MJ45	1/2	1/2	6000	0,20			3/4
F5365X08X10HM	10MB-8MJ45	1/2	5/8	5000	0,30			7/8
F5365X10X08HM	8MB-10MJ45	5/8	1/2	5000	0,30			7/8
F5365X10X10HM	10MB-10MJ45	5/8	5/8	5000	0,26			7/8
F5365X10X12HM	12MB-10MJ45	5/8	3/4	5000	0,51			1 1/16
F5365X12X08HM	8MB-12MJ45	3/4	1/2		0,41			
F5365X12X10HM	10MB-12MJ45	3/4	5/8	5000	0,45			1 1/16
F5365X12X12HM	12MB-12MJ45	3/4	3/4	5000	0,41			1 1/16
F5365X12X16HM	16MB-12MJ45	3/4	1	4000	0,75			1 5/16
F5365X16X12HM	12MB-16MJ45	1	3/4	4000	0,77			1 5/16
F5365X16X16HM	16MB-12MJ45	1	1	4000	0,66			1 5/16

Pasamuros Macho JIC 45°

Los adaptadores JIC (Flare) son esenciales en aplicaciones industriales, garantizando compatibilidad global, versatilidad en puerto, durabilidad y montaje sencillo. En tamaños de 1/8" a 2 ½" y 7500 psi, ideales para conexiones de fluidos y gases hidráulicos.

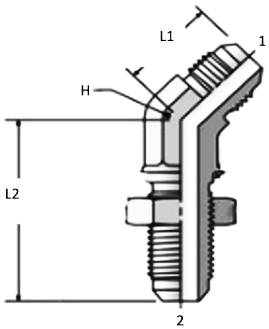



		Medida Rosca				Dimensiones		
		1	2			L1	L2	H
Código del producto	Codigo Alterno	Flare 37° in	in	PSI	Peso lbs	inch	inch	inch
F5375X08X08LNHM	8MJ-8BKHD45	1/2	1/2	6000	0,23	0,98	1,94	3/4

Adaptador Macho JIC a Macho NPT 90°

Los adaptadores JIC (Flare)-NPT (Rosca Tubo) son esenciales en aplicaciones industriales, garantizando compatibilidad global, versatilidad en puerto, durabilidad y montaje sencillo. En tamaños de 1/8" a 2 ½" y 7500 psi, ideales para conexiones de fluidos y gases hidráulicos.

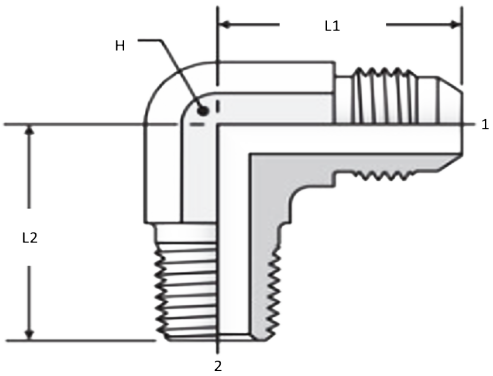



		Medida Rosca				Dimensiones		
		1	2			L1	L2	H
Código del producto	Codigo Alterno	Flare 37° in	NPTF in	PSI	Peso lbs	inch	inch	inch
F5405X04X02HM	4MJ-2MP90	1/4	1/8	6000	0,06	0,89	0,78	7/16
F5405X04X04HM	4MJ-4MP90	1/4	1/4	6000	0,10	1,05	1,09	9/16
F5405X04X06HM	4MJ-6MP90	1/4	3/8	6000	0,17	1,12	1,22	3/4
F5405X04X08HM	4MJ-8MP90	1/4	1/2	6000	0,25	1,21	1,47	7/8
F5405X05X02HM	5MJ-2MP90	5/16	1/8	6000	0,07	0,95	0,78	9/16
F5405X05X04HM	5MJ-4MP90	5/16	1/4	6000	0,10	1,05	1,09	9/16
F5405X06X02HM	6MJ-2MP90	3/8	1/8	6000	0,09	1,06	0,9	9/16
F5405X06X04HM	6MJ-4MP90	3/8	1/4	6000	0,10	1,06	1,09	9/16
F5405X06X06HM	6MJ-6MP90	3/8	3/8	6000	0,20	1,14	1,22	3/4
F5405X06X08HM	6MJ-8MP90	3/8	1/2	6000	0,24	1,22	1,47	7/8
F5405X08X04HM	8MJ-4MP90	1/2	1/4	6000	0,20	1,25	1,22	3/4
F5405X08X06HM	8MJ-6MP90	1/2	3/8	6000	0,20	1,25	1,22	3/4
F5405X08X08HM	8MJ-8MP90	1/2	1/2	6000	0,28	1,33	1,47	7/8
F5405X08X12HM	8MJ-12MP90	1/2	3/4	4000	0,44	1,42	1,59	1 1/16
F5405X10X06HM	10MJ-6MP90	5/8	3/8	5000	0,29	1,45	1,25	7/8
F5405X10X08HM	10MJ-8MP90	5/8	1/2	5000	0,3	1,45	1,47	7/8
F5405X10X12HM	10MJ-12MP90	5/8	3/4	4000	0,42	1,53	1,59	1 1/16
F5405X12X08HM	12MJ-8MP90	3/4	1/2	5000	0,83	1,66	1,59	1 1/16
F5405X12X12HM	12MJ-12MP90	3/4	3/4	4000	0,49	1,66	1,59	1 1/16
F5405X12X16HM	12MJ-16MP90	3/4	1	3000	0,75	1,76	1,97	1 5/16
F5405X16X12HM	16MJ-12MP90	1	3/4	4000	0,84	1,81	1,78	1 5/16
F5405X16X16HM	16MJ-16MP90	1	1	3000	0,74	1,81	1,97	1 5/16
F5405X16X20HM	16MJ-20MP90	1	1 1/4	2500	1,22	2,01	2,38	1 5/8
F5405X20X16HM	20MJ-16MP90	1 1/4	1	3000	1,43	2,06	2,06	1 5/8
F5405X20X20HM	20MJ-20MP90	1 1/4	1 1/4	2500	1,3	2,06	2,38	1 5/8
F5405X20X24HM	20MJ-24MP90	1 1/4	1 1/2	2500		2,21	2,64	1 7/8
F5405X24X20HM	24MJ-20MP90	1 1/2	1 1/4	2500	1,83	2,33	2,25	1 7/8
F5405X24X24HM	24MJ-24MP90	1 1/2	1 1/2	2500	1,69	2,33	2,64	1 7/8
F5405X32X32HM	32MJ-32MP90	2	2	2000	2,98	3,06	3,00	2 1/2

Adaptador Macho JIC a Hembra NPT 90°

Los adaptadores JIC (Flare)-NPT (Rosca Tubo) son esenciales en aplicaciones industriales, garantizando compatibilidad global, versatilidad en puerto, durabilidad y montaje sencillo. En tamaños de 1/8" a 2 ½" y 7500 psi, ideales para conexiones de fluidos y gases hidráulicos.

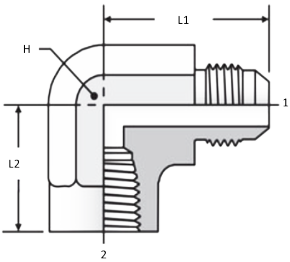



		Medida Rosca				Dimensones		
		1	2			L1	L2	H
Código del producto	Codigo Gates	Flare 37° in	NPTF in	PSI	Peso lbs	inch	inch	inch
F5455X04X04HM	4MJ-4FP90	1/4	1/4	7500	0,10	1,08	0,66	7/16
F5455X06X04HM	6MJ-4FP90	3/8	1/4	6000	0,1	1,23	0,88	9/16
F5455X08X08HM	8MJ-8FP90	1/2	1/2	6000	0,28	1,52	1,23	3/4

Codo Macho JIC 90°

Los adaptadores JIC (Flare) son esenciales en aplicaciones industriales, garantizando compatibilidad global, versatilidad en puerto, durabilidad y montaje sencillo. En tamaños de 1/8" a 2 ½" y 7500 psi, ideales para conexiones de fluidos y gases hidráulicos.

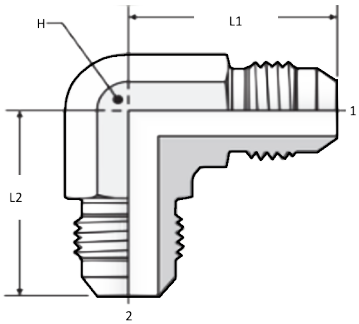



		Medida Rosca				Dimensiones		
		1	2			L1	L2	H
Código del producto	Codigo Alterno	Flare 37° in	Flare 37° in	PSI	Peso lbs	inch	inch	inch
F5505X04X04HM	4MJ-4MJ90	1/4	1/4	7500	0,08	0,89	0,89	7/16
F5505X06X06HM	6MJ-6MJ90	3/8	3/8	6000	0,1	1,06	1,06	9/16
F5505X08X08HM	8MJ-8MJ90	1/2	1/2	6000	0,21	1,25	1,25	3/4
F5505X10X10HM	10MJ-10MJ90	5/8	5/8	5000	0,32	1,45	1,45	7/8
F5505X12X12HM	12MJ-12MJ90	3/4	3/4	5000	0,49	1,66	1,66	1 1/16
F5505X16X16HM	16MJ-16MJ90	1	1	4000	0,77	1,81	1,81	1 5/16

Adaptador Macho Jic a Hembra Jic

Los adaptadores JIC (Flare) son esenciales en aplicaciones industriales, garantizando compatibilidad global, versatilidad en puerto, durabilidad y montaje sencillo. En tamaños de 1/8" a 2 ½" y 7500 psi, ideales para conexiones de fluidos y gases hidráulicos.

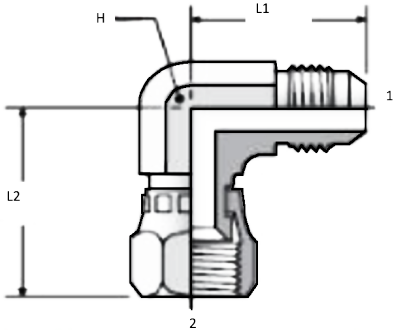



		Medida Rosca				Dimensiones		
		1	2					
Código del producto	Codigo Alterno	Flare 37° in	Flare 37° in	PSI	Peso lbs	inch	inch	inch
F5506X04X04HM	4MJ-4FJX90	1/4	1/4	7500	0,07	0,89	1	7/16
F5506X05X05HM	5MJ-5FJX90	5/16	5/16	6000	0,09	0,95	1,06	9/16
F5506X06X06HM	6MJ-6FJX90	3/8	3/8	6000	0,13	1,06	1,25	9/16
F5506X08X08HM	8MJ-8FJX90	1/2	1/2	6000	0,25	1,25	1,38	3/4
F5506X10X10HM	10MJ-10FJX90	5/8	5/8	5000	0,35	1,45	1,62	7/8
F5506X12X12HM	12MJ-12FJX90	3/4	3/4	5000	0,51	1,66	1,75	1 1/16
F5506X16X16HM	16MJ-16FJX90	1	1	4000	0,85	1,81	2	1 5/16
F5506X20X20HM	20MJ-20FJX90	1 1/4	1 1/4	4000	1,5	2,06	2,31	1 5/8
F5506X24X24HM	24MJ-24FJX90	1 1/2	1 1/2	4000	1,87	2,33	2,59	1 7/8

Adaptador Macho JIC a Macho Oring Boss 90°

Los adaptadores JIC (Flare)-ORB (Oring Boss) son esenciales en aplicaciones industriales, garantizando compatibilidad global, versatilidad en puerto, durabilidad y montaje sencillo. En tamaños de 1/8" a 2 ½" y 7500 psi, ideales para conexiones de fluidos y gases hidráulicos.

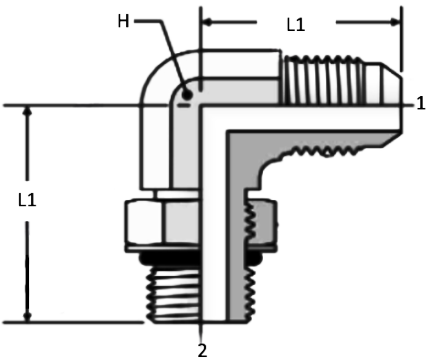



		Medida Rosca				Dimensiones		
		1	2			L1	L2	H
Código del producto	Codigo Alterno	Flare 37° in	SAE ORB in	PSI	Peso lbs	inch	inch	inch
F5515X04X04HM	4MB-4MJ90	1/4	1/4	6000	0,07	0,89	1,03	7/16
F5515X04X05HM	5MB-4MJ90	1/4	5/16		0,10			
F5515X04X06HM	6MB-4MJ90	1/4	3/8	6000	0,13	1,05	1,25	9/16
F5515X05X05HM	5MB-5MJ90	5/16	5/16	6000	0,12			9/16
F5515X06X04HM	4MB-6MJ90	3/8	1/4	6000	0,11	1,06	1,19	9/16
F5515X06X05HM	5MB-6MJ90	3/8	5/16	6000	0,11	1,06	1,19	9/16
F5515X06X06HM	6MB-6MJ90	3/8	3/8	6000	0,13	1,06	1,25	9/16
F5515X06X08HM	8MB6MJ90	3/8	1/2	6000	0,23	1,14	1,45	3/4
F5515X08X06HM	6MB-8MJ90	1/2	3/8	6000	0,21	1,25	1,34	3/4
F5515X08X08HM	8MB-8MJ90	1/2	1/2	6000	0,25	1,25	1,45	3/4
F5515X08X10HM	10MB-8MJ90	1/2	5/8	5000	0,35	1,33	1,7	7/8
F5515X08X12HM	12MB-8MJ90	1/2	3/4	5000	0,66	1,42	1,94	1 1/16
F5515X10X08HM	8MB-10MJ90	5/8	1/2	5000	0,35	1,45	1,55	7/8
F5515X10X10HM	10MB-10MJ90	5/8	5/8	5000	0,35	1,45	1,7	7/8
F5515X10X12HM	12MB-10MJ90	5/8	3/4	5000	0,6	1,53	1,94	1 1/16
F5515X12X08HM	8MB-12MJ90	3/4	1/2	5000	0,54	1,66	1,63	1 1/16
F5515X12X10HM	10MB-12MJ90	3/4	5/8	5000	0,56	1,66	1,78	1 1/16
F5515X12X12HM	12MB-12MJ90	3/4	3/4	5000	0,6	1,66	1,94	1 1/16
F5515X12X16HM	16MB-12MJ90	3/4	1	4000	0,79	1,76	2,05	1 5/16
F5515X16X12HM	12MB-16MJ90	1	3/4	4000	0,92	1,81	2,05	1 5/16
F5515X16X16HM	16MB-16MJ90	1	1	4000	0,93	1,81	2,05	1 5/16
F5515X16X20HM	20MB-16MJ90	1	1 1/4	4000	1,68	2,01	2,25	1 5/8
F5515X20X20HM	20MB-20MJ90	1 1/4	1 1/4	4000	1,25	2,06	2,25	1 5/8
F5515X24X24HM	24MB-24MJ90	1 1/2	1 1/2	3000	1,87	2,33	2,39	1 7/8

Pasamuros Macho JIC 90°

Los adaptadores JIC (Flare) son esenciales en aplicaciones industriales, garantizando compatibilidad global, versatilidad en puerto, durabilidad y montaje sencillo. En tamaños de 1/8" a 2 ½" y 7500 psi, ideales para conexiones de fluidos y gases hidráulicos.

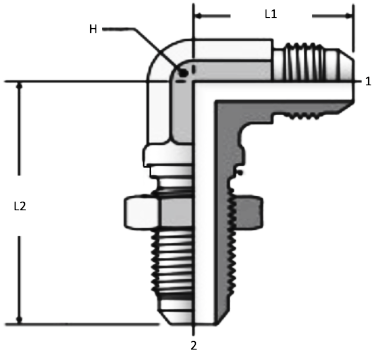



		Medida Rosca				Dimensiones		
		1	2					
Código del producto	Codigo Alterno	Flare 37° in	In	PSI	Peso lbs	inch	inch	inch
F5525X06X06LNHM	6MJ-6BKHD90	3/8	3/8	6000	0,14	1,09	1,81	9/16
F5525X08X08LNHM	8MJ-8BKHD90	1/2	1/2	6000	0,30	1,36	2,11	3/4
F5525X10X10LNHM	10MJ-10BKHD	5/8	5/8	5000	0,42	1,56	2,39	7/8
F5525X12X12LNHM	12MJ-12BKHD90	3/4	3/4	5000	0,75	1,78	2,67	1 1/16

Tee Macho JIC a Macho NPT al Centro

Los adaptadores JIC (Flare)-NPT (Rosca Tubo) son esenciales en aplicaciones industriales, garantizando compatibilidad global, versatilidad en puerto, durabilidad y montaje sencillo. En tamaños de 1/8" a 2 ½" y 7500 psi, ideales para conexiones de fluidos y gases hidráulicos.

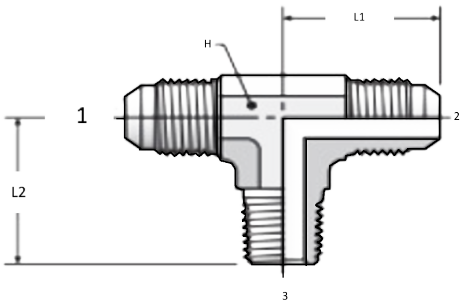



		Medida Rosca					Dimensiones		
		1	2	3			L1	L2	H
Código del producto	Codigo Gates	Flare 37° in	Flare 37° in	NPTF In	PSI	Peso lbs	inch	inch	inch
F5605X04X04X04HM	4MJ-4MJ-4MP	1/4	1/4	1/4	6000	0,12	0,89	0,78	9/16
F5605X06X06X06HM	6MJ-6MJ-6MP	3/8	3/8	3/8	6000	0,29	1,14	1,22	3/4
F5605X08X08X06HM	8MJ-8MJ-6MP	1/2	1/2	3/8	6000	0,32	1,25	1,22	3/4
F5605X08X08X08HM	8MJ-8MJ-8MP	1/2	1/2	1/2	6000	0,35	1,33	1,47	7/8
F5605X10X10X08HM	10MJ-10MJ-8MP	5/8	5/8	1/2	5000	0,38	1,45	1,47	7/8

Tee Macho JIC

Los adaptadores JIC (Flare) son esenciales en aplicaciones industriales, garantizando compatibilidad global, versatilidad en puerto, durabilidad y montaje sencillo. En tamaños de 1/8" a 2 ½" y 7500 psi, ideales para conexiones de fluidos y gases hidráulicos.

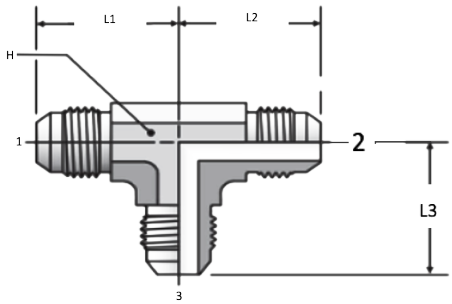



		Medida Rosca					Dimensiones			
		1	2	3			L1	L2	L3	H
Código del producto	Codigo Gates	Flare 37° in	Flare 37° in	Flare 37° in	PSI	Peso lbs	inch	inch	inch	inch
F5705X04X04X04HM	4MJ-4MJ-4MJ	1/4	1/4	1/4	7500	0,12	0,9	0,9	0,9	7/16
F5705X06X06X06HM	6MJ-6MJ-6MJ	3/8	3/8	3/8	6000	0,13	1,08	1,08	1,08	9/16
F5705X08X08X08HM	8MJ-8MJ-8MJ	1/2	1/2	1/2	6000	0,25	1,25	1,25	1,25	3/4
F5705X10X10X10HM	10MJ-10MJ-10MJ	5/8	5/8	5/8	5000	0,42	1,5	1,5	1,5	7/8
F5705X12X12X12HM	12MJ-12MJ-12MJ	3/4	3/4	3/4	5000	0,66	1,7	1,7	1,7	1 1/16
F5705X16X16X16HM	16MJ-16MJ-16MJ	1	1	1	4000	0,95	1,89	1,89	1,89	1 5/16
F5705X20X20X20HM	20MJ-20MJ-20MJ	1 1/4	1 1/4	1 1/4	4000	1,98	2,13	2,13	2,13	1 5/8

Tee Macho JIC a Hembra JIC Giratoria a Macho JIC

Los adaptadores JIC (Flare) son esenciales en aplicaciones industriales, garantizando compatibilidad global, versatilidad en puerto, durabilidad y montaje sencillo. En tamaños de 1/8" a 2 ½" y 7500 psi, ideales para conexiones de fluidos y gases hidráulicos.

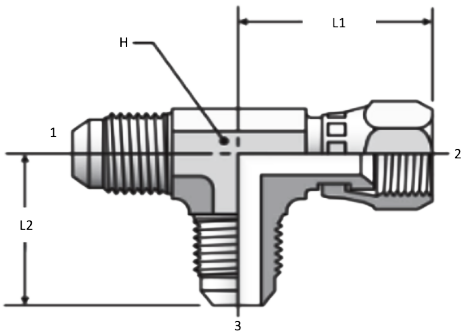



		Medida Rosca					Dimensiones		
		1	2	3			L1	L2	H
Código del producto	Codigo Gates	Flare 37° in	Flare 37° in	Flare 37° in	PSI	Peso lbs	inch	inch	inch
F5706X04X04X04HM	4MJ-4FJX-4MJ	1/4	1/4	1/4	7500	0,09	1	0,89	7/16
F5706X06X06X06HM	6MJ-6FJX-6MJ	3/8	3/8	3/8	6000	0,15	1,25	1,06	9/16
F5706X08X08X08HM	8MJ-8FJX-8MJ	1/2	1/2	1/2	6000	0,29	1,38	1,25	3/4
F5706X10X10X10HM	10MJ-10FJX-10MJ	5/8	5/8	5/8	5000	0,4	1,62	1,45	7/8
F5706X12X12X12HM	12MJ-12FJX-12MJ	3/4	3/4	3/4	5000	0,72	1,75	1,66	1 1/16
F5706X16X16X16HM	16MJ-16FJX-16MJ	1	1	1	4000	0,94	2	1,81	1 5/16
F5706X20X20X20HM	20MJ-20FJX-20MJ	1 1/4	1 1/4	1 1/4	4000	1,98	2,31	2	1 5/8

Tee Macho JIC a Macho JIC a Hembra JIC Giratoria

Los adaptadores JIC (Flare) son esenciales en aplicaciones industriales, garantizando compatibilidad global, versatilidad en puerto, durabilidad y montaje sencillo. En tamaños de 1/8" a 2 ½" y 7500 psi, ideales para conexiones de fluidos y gases hidráulicos.

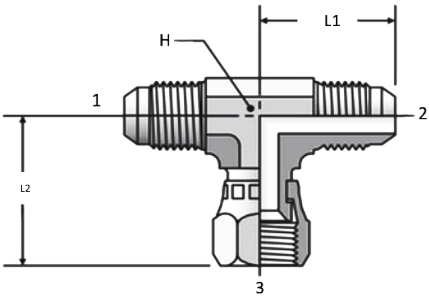



		Medida Rosca					Dimensiones		
		1	2	3			L1	L2	H
Código del producto	Codigo Gates	Flare 37° in	Flare 37° in	Flare 37° in	PSI	Peso lbs	inch	inch	inch
F5707X04X04X04HM	4MJ-4MJ-4FJX	1/4	1/4	1/4	7500	0,10	0,89	1	7/16
F5707X06X06X06HM	6MJ-6MJ-6FJX	3/8	3/8	3/8	6000	0,17	1,06	1,25	9/16
F5707X08X08X08HM	8MJ-8MJ-8FJX	1/2	1/2	1/2	6000	0,30	1,25	1,38	3/4
F5707X10X10X10HM	10MJ-10MJ-10FJX	5/8	5/8	5/8	5000	0,44	1,45	1,62	7/8
F5707X12X12X12HM	12MJ-12MJ-12FJX	3/4	3/4	3/4	5000	0,72	1,66	1,75	1 1/16
F5707X16X16X16HM	16MJ-16MJ-16FJX	1	1	1	4000	0,93	1,81	2	1 5/16

Tee Macho JIC a Macho JIC a Macho Oring Boss

Los adaptadores JIC (Flare)-ORB (Oring Boss) son esenciales en aplicaciones industriales, garantizando compatibilidad global, versatilidad en puerto, durabilidad y montaje sencillo. En tamaños de 1/8" a 2 ½" y 7500 psi, ideales para conexiones de fluidos y gases hidráulicos.

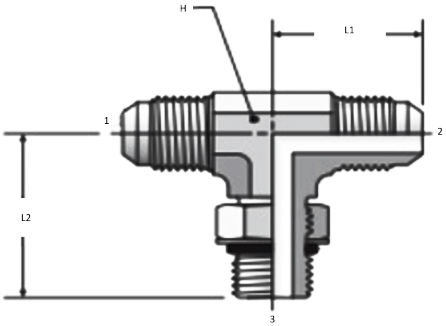



		Medida Rosca					Dimensiones		
		1	2	3			L1	L2	H
Código del producto	Codigo Alterno	Flare 37° in	Flare 37° in	SAE ORB in	PSI	Peso lbs	inch	inch	inch
F5715X04X04X04HM	4MJ-4MJ-4MB	1/4	1/4	1/4	6000	0,09	0,89	1,03	7/16
F5715X06X06X06HM	6MJ-6MJ-6MB	3/8	3/8	3/8	6000	0,17	1,06	1,25	9/16
F5715X06X06X08HM	6MJ-6MJ-8MB	3/8	3/8	1/2	6000	0,29	1,14	1,45	3/4
F5715X08X08X08HM	8MJ-8MJ-8MB	1/2	1/2	1/2	6000	0,32	1,25	1,45	3/4
F5715X10X10X10HM	10MJ-10MJ-10MB	5/8	5/8	5/8	5000		1,45	1,7	7/8
F5715X12X12X12HM	12MJ-12MJ-12MB	3/4	3/4	3/4	5000	0,8	1,66	1,94	1 1/16

Tee Macho JIC a Macho Oring Boss a Macho JIC

Los adaptadores JIC (Flare)-ORB (Oring Boss) son esenciales en aplicaciones industriales, garantizando compatibilidad global, versatilidad en puerto, durabilidad y montaje sencillo. En tamaños de 1/8" a 2 ½" y 7500 psi, ideales para conexiones de fluidos y gases hidráulicos.

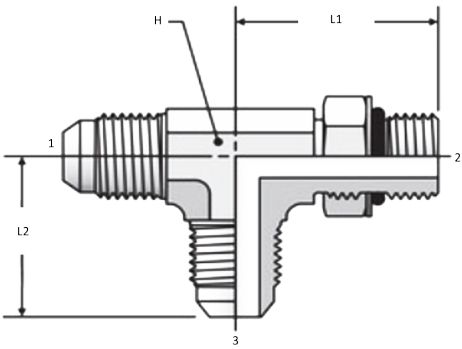



		Medida Rosca					Dimensiones		
		1	2	3			L1	L2	H
Código del producto	Codigo Gates	Flare 37° in	SAE ORB in	Flare 37° in	PSI	Peso lbs	inch	inch	inch
F5716X04X04X04HM	4MB-4MJ-4MJ	1/4	1/4	1/4	6000	0,09	1,03	0,89	7/16
F5716X06X06X06HM	6MB-6MJ-6MJ	3/8	3/8	3/8	6000	0,15	1,25	1,06	9/16
F5716X06X08X06HM	8MB-6MJ-6MJ	3/8	1/2	3/8	6000		1,45	1,14	3/4
F5716X08X08X08HM	8MB-8MJ-8MJ	1/2	1/2	1/2	3000	0,32	1,45	1,25	3/4
F5716X12X12X12HM	12MB-12MJ-12MJ	3/4	3/4	3/4	5000	0,8			1 1/16
F5716X16X16X16HM	16MB-16MJ-16MJ	1	1	1	5000	1,1			1 5/16

Tee Macho JIC a Macho JIC a Pasamuro Macho JIC

Los adaptadores JIC (Flare) son esenciales en aplicaciones industriales, garantizando compatibilidad global, versatilidad en puerto, durabilidad y montaje sencillo. En tamaños de 1/8" a 2 ½" y 7500 psi, ideales para conexiones de fluidos y gases hidráulicos.

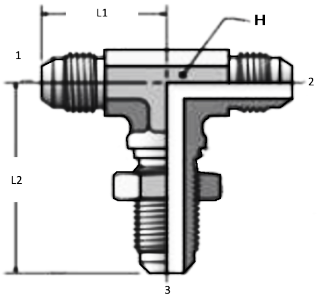



		Medida Rosca					Dimensiones		
		1	2	3			L1	L2	H
Código del producto	Codigo Gates	Flare 37° in	Flare 37° in	Flare 37° in	PSI	Peso lbs	inch	inch	inch
F5725X06X06X06LNHM	6MJ-6MJ-6MJBKHD	3/8	3/8	3/8	6000	0,16	1,09	1,81	9/16
F5725X08X08X08LNHM	8MJ-8MJ-8MJBKHD	1/2	1/2	1/2	6000	0,36	1,36	2,11	3/4

Adaptador Macho Cara Plana a Macho JIC

Los adaptadores ORFS (Cara Plana) - JIC (Flare) ofrecen ventajas clave: calidad, estándares, resistencia, protección y versatilidad. Ideales para sistemas hidráulicos en acero, 1/4" a 2", hasta 9200 psi

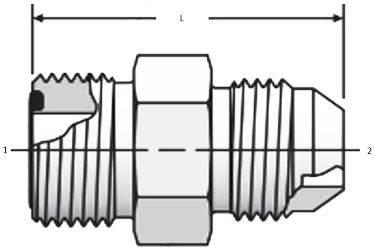



		Medida Rosca				L	H
		1	2				
Código del producto	Codigo Gates	ORFS in	Flare 37° in	PSI	Peso lbs	inch	inch
FS6403X04X04HM	4MFFOR-4MJ	1/4	1/4	7500		1,25	5/8
FS6403X06X06HM	6MFFOR-6MJ	3/8	3/8	6000		1,34	3/4
FS6403X08X08HM	8MFFOR-8MJ	1/2	1/2	6000		1,55	7/8
FS6403X10X10HM	10MFFOR-10MJ	5/8	5/8	5000		1,83	1 1/16
FS6403X12X12HM	12MFFOR-12MJ	3/4	3/4	5000		2,05	1 1/4

Tee Macho NPT a Hembra NPT a Hembra NPT

Los adaptadores NPT (Rosca Tubo) son esenciales en diversas aplicaciones industriales, como construcción, sistemas militares y agricultura. Destacan por su versatilidad, durabilidad y conexiones metálicas sin fugas para aplicaciones hidráulicas de alta presión. Disponibles en tamaños de 1/8" a 2 ½", soportando hasta 7500 psi, son ideales para tratamientos de fluidos y gases hidráulicos. Optimiza tu sistema con nuestros adaptadores NPT

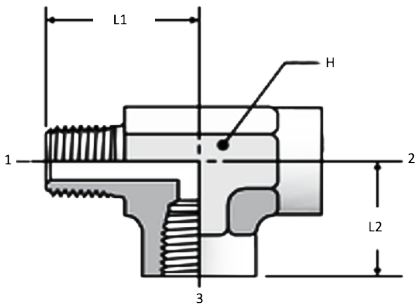



		Medida Rosca					Dimensiones		
		1	2	3			L1	L2	H
Código del producto	Codigo Gates	NPTF in	NPTF in	NPTF in	PSI	Peso lbs	inch	inch	inch
F3759X04X04X04HM	N/A	1/4	1/4	1/4	5000		1,09	0,88	3/4
F3759X06X06X06HM	N/A	3/8	3/8	3/8	4500		1,22	1,02	7/8
F3759X08X08X08HM	N/A	1/2	1/2	1/2	3000		1,47	1,23	1 1/16
F3759X12X12X12HM	N/A	3/4	3/4	3/4	3000		1,59	1,36	1 5/16
F3759X16X16X16HM	N/A	1	1	1	1800		1,97	1,63	1 5/8

Adaptador Macho JIC a Flange Codigo 61 Recto

Los adaptadores de brida cumplen altos estándares de calidad. Previene fugas y se adapta a sistemas diversos, ideal en construcción, agricultura, petróleo, gas, transporte y minería. Montaje sencillo en espacios reducidos, personalización y desmontaje cómodo. Fabricados en acero, tamaños de ¾" a 2", capacidad de trabajo de hasta 5000 PSI. Soluciones para aplicaciones industriales e hidráulicas.

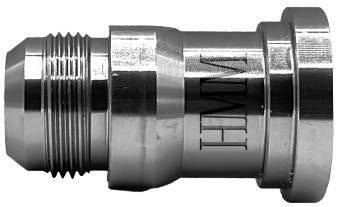

	Código	Código Alterno	Medida Rosca 1 Flare 37° inch	Medida Rosca 2 Code 61	PSI	Peso lbs
1	1700X12X12HM	12MJ-12FL	3/4"	3/4"	5000	0,39
2	1700X16X16HM	16MJ-16FL	1"	1"	5000	0,66

	L inch	E inch	H inch	C inch
1	2,77"	0,265"	1,375"	1,50"
2	2,91"	0,315"	1 5/8"	1,75"

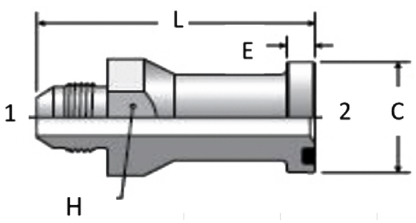

Adaptador Macho JIC a Flange Codigo 61 90°

Los adaptadores de brida cumplen altos estándares de calidad. Previene fugas y se adapta a sistemas diversos, ideal en construcción, agricultura, petróleo, gas, transporte y minería. Montaje sencillo en espacios reducidos, personalización y desmontaje cómodo. Fabricados en acero, tamaños de ¾" a 2", capacidad de trabajo de hasta 5000 PSI. Soluciones para aplicaciones industriales e hidráulicas.



	Código	Código Alterno	Medida Rosca 1 Flare 37° inch	Medida Rosca 2 Code 61	PSI	Peso lbs
1	1704X12X12HM	12MJ-12FL90	3/4"	3/4"	5000	0,51
2	1704X16X16HM	16MJ-12FL90	1"	1"	5000	0,92

	L1 inch	L2 inch	E inch	H inch	C inch
1	1,91"	1,81"	0,265"	1 1⁄16"	1,5"
2	2,07"	2,13"	0,315"	1 5⁄16"	1,75"

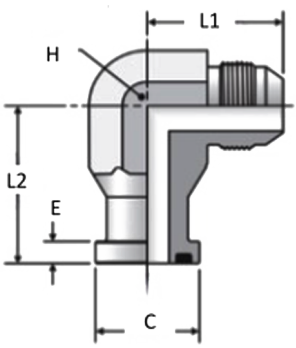

Kit Brida Partida Cod 61

Los kits de brida son ideales para conectar componentes en distintas aplicaciones. Incluyen 4 pernos, brida dividida y junta tórica, asegurando durabilidad y resistencia. Hechos de acero forjado, son perfectos en transporte, construcción, industria marina y minería. Instalación sencilla y óptimos con aceites y fluidos hidráulicos

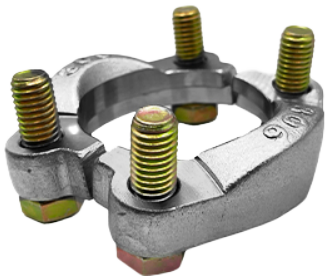

Código	Código Alterno	Medida Flange Code 61 Inch	PSI	Peso lbs
1901X12HM	12CFHS	3/4"	5000	0,60
1901X16HM	16CFHS	1"	5000	0,72
1901X20HM	20CFHS	1 ¼"	4000	1,10
1901X24HM	24CFHS	1 ½"	3000	2,48
1901X32HM	32CFHS	2"	3000	1,34

Dimensiones			
Oring	Tornillos Grado 8 Rosca inch	Largo inch	Arandelas
711510-5	3/8-16	1 ¼	3/8
711510-4	3/8-16	1 ¼	3/8
711510-3	7/16-14	1 ½	7/16
711510-2	1/2-13	1 ½	1/2
711510-1	1/2-13	1 ½	1/2

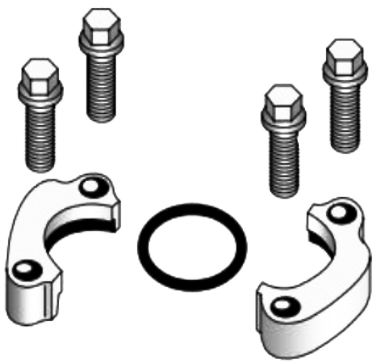

Kit Brida Partida Cod 61

Los kits de brida son ideales para conectar componentes en distintas aplicaciones. Incluyen 4 pernos, brida dividida y junta tórica, asegurando durabilidad y resistencia. Hechos de acero forjado, son perfectos en transporte, construcción, industria marina y minería. Instalación sencilla y óptimos con aceites y fluidos hidráulicos



	Código	Código Alterno	Medida Flange	PSI	Peso lbs
			Code 61 Inch		
1	1902X12HM	12FHHS	3/4"	6000	0,95

	Dimensiones			
	Oring	Tornillos Grado 8		Arandelas
		Rosca inch	Largo inch	
1	711510-5	3/8-16	1 ½	3/8

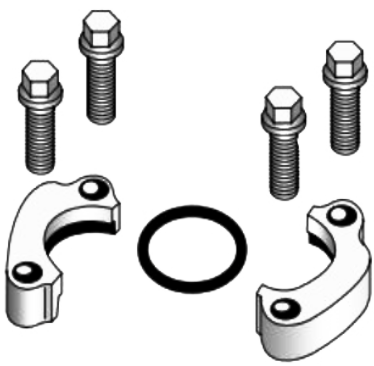

Adaptador Recto Macho NPT

Los adaptadores NPT (Rosca Tubo) son esenciales en diversas aplicaciones industriales, como construcción, sistemas militares y agricultura. Destacan por su versatilidad, durabilidad y conexiones metálicas sin fugas para aplicaciones hidráulicas de alta presión. Disponibles en tamaños de 1/8" a 2 ½", soportando hasta 6000 psi, son ideales para tratamientos de fluidos y gases hidráulicos. Optimiza tu sistema con nuestros adaptadores NPT



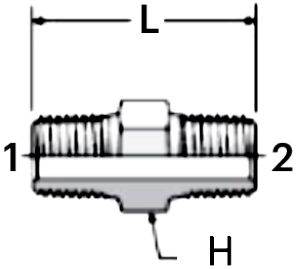

Código	Código Alterno	Medida Rosca 1 Flare 37° inch	Medida Rosca 2 Code 61	PSI	Peso lbs	L inch	H inch
3069X02X02HM	2MP-2MP	1/8"	1/8"	6000	0,02	1,06"	7/16"
3069X04X02HM	4MP-2MP	1/4"	1/8"	6000	0,05	1,25"	5/8"
3069X04X04HM	4MP-4MP	1/4"	1/4"	6000	0,1	1,45"	5/8"
3069X06X04HM	6MP-4MP	3/8"	1/4"	6000	0,1	1,45"	3/4"
3069X06X06HM	6MP-6MP	3/8"	3/8"	6000	0,9	1,45"	3/4"
3069X08X04HM	8MP-4MP	1/2"	1/4"	6000	0,14	1,7"	7/8"
3069X08X06HM	6MP-8MP	1/2"	3/8"	6000	0,13	1,7"	7/8"
3069X08X08HM	8MP-8MP	1/2"	1/2"	6000	0,15	1,89"	7/8"
3069X12X08HM	12MP-8MP	3/4"	1/2"	5500	0,28	1,96"	1 1/8"
3069X12X12HM	12MP-12MP	3/4"	3/4"	5500	0,28	1,96"	1 1/8"
3069X16X12HM	16MP-12MP	1"	3/4"	4500	0,36	2,09"	1 3/8"
3069X16X16HM	16MP-16MP	1	1	4500	0,5	2,34"	1 3/8"
3069X20X16HM	20MP-16MP	1 1/4"	1 1/4"	3000	0,57	2,45	1 3/4"
3069X20X20HM	20MP-20MP	1 1/4"	1 1/4"	3000	0,62	2,48"	1 3/4"
3069X24X24HM	24MP-24MP	1 1/2"	1 1/2"	3000	0,99	2,61"	2"
3069X32X32HM	32MP-32MP	2"	2"	2000	1,26	2,83"	2 1/2"

Adaptador Recto Macho JIC a Macho NPT

Los adaptadores JIC (Flare)-NPT (Rosca Tubo) son esenciales en aplicaciones industriales, garantizando compatibilidad global, versatilidad en puerto, durabilidad y montaje sencillo. En tamaños de 1/8" a 2 ½" y 7500 psi, ideales para conexiones de fluidos y gases hidráulicos.



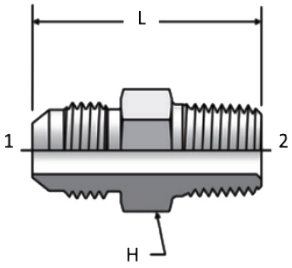

Código	Código Alterno	Medida Rosca 1 Flare 37° inch	Medida Rosca 2 Code 61	PSI	Peso lbs	L inch	H inch
5205X04X02HM	4MJ-2MP	1/4"	1/8"	6000	0,04	1,22"	1/2"
5205X04X04HM	4MJ-4MP	1/4"	1/4"	6000	0,07	1,42"	9/16"
5205X04X06HM	4MJ-6MP	1/4"	3/8"	6000	0,09	1,44"	3/4"
5205X04X08HM	4MJ-8MP	1/4"	1/2"	6000	0,12	1,69"	7/8"
5205X05X02HM	5MJ-2MP	5/16	1/8	6000	0,05	1,22"	9/16"
X5205X05X04HM	5MJ-4MP	5/16"	1/4"	6000	0,09	1,42"	9/16"
5205X05X06HM	5MJ-6MP	5/16"	3/8"	6000	0,09	1,44"	3/4"
5205X06X02HM	6MJ-2MP	3/8"	1/8"	6000	0,06	1,24"	5/8"
5205X06X04HM	6MJ-4MP	3/8	1/4	6000	0,18	1,43"	5/8"
5205X06X06HM	6MJ-6MP	3/8"	3/8"	6000	0,08	1,43"	3/4"
5205X06X08HM	6MJ-8MP	3/8"	1/2"	6000	0,14	1,69"	7/8"
5205X08X04HM	8-4 FTX	1/2"	1/4"	6000	0,10	1,53"	13/16"
5205X08X06HM	8 FTX	1/2"	3/8"	6000	0,16	1,53"	13/16"
5205X08X08HM	8-8 FTX	1/2"	1/2"	6000	0,17	1,79"	7/8"
5205X08X12HM	8-12 FTX	1/2"	3/4"	5500	0,26	1,85"	11/8"
5205X10X06HM	10-6 FTX	5/8"	3/8"	5000	0,18	1,7"	15/16"
5205X10X08HM	10 FTX	5/8"	1/2"	5000	0,18	1,89"	15/16"
5205X10X12HM	10-12 FTX	5/8"	3/4"	5000	0,26	1,95	1 ⅛"
5205X12X06HM	12-06 FTX	3/4"	3/8"	5000	0,21	1,87	1 ⅛"
5205X12X08HM	12-8 FTX	3/4"	1/2"	5000	0,30	2,06	1 ⅛"
5205X12X12HM	12 FTX	3/4"	3/4"	5000	0,28	2,06"	1 ⅛"
5205X12X16HM	12-16 FTX	3/4"	1"	5000	0,62	2,25	1⅜"
5205X12X20HM	12-20 FTX	3/4	1 ¼"	3000	0,56	2,36"	1 11/16"
5205X16X12HM	16-12 FTX	1"	3/4"	4500	0,42	2,11"	1⅜"
5205X16X16HM	16 FTX	1"	1"	4500	0,46	2,30"	1⅜"
5205X16X20HM	16-20 FTX	1"	1¼"	3000	0,77	2,40"	1 11/16"
5205X20X16HM	20-16 FTX	1¼"	1	3000	0,79	2,42"	1 11/16"
5205X20X20HM	20 FTX	1¼"	1¼"	3000	0,79	2,45"	1 11/16"
5205X20X24HM	20-24 FTX	1¼"	1½"	3000	0,99	2,55"	2"
5205X24X20HM	24-20 FTX	1½"	1¼"	3000	0,99	2,66"	2"
5205X24X24HM	24 FTX	1½"	1½"	3000	0,89	2,68"	2"
5205X32X32HM	32 FTX	2"	2"	2000	1,98	3,11"	2⅝"

HMM

HOSE MART MEXICO

Líderes en la comercialización de mangueras y conexiones hidráulicas.







Chihuahua, Chih.
Av. Periférico de la Juventud
#8321 Fracc. Bahías
614-221-6893

Ciudad Juárez, Chih.
Plaza Milán, Santiago
Troncoso N. 381 Col.
Parque Intermex Oriente
656-887-8127

hosemart.com.mx